SMS SCHIMMER

since 1992

ALUMINIUM FOR LIFE

SMS Building Systems

ระบบประตู หน้าต่าง
สำหรับอาคารและที่พักอาศัย

Schimmerthailand

www.schimmermetal.co.th

SMS
BUILDING SYSTEMS

SMS BUILDING SYSTEMS นำเสนอทางเลือกใหม่สำหรับระบบประตู-หน้าต่างที่ถูกออกแบบเป็นพิเศษ เพื่ออุตสาหกรรมก่อสร้างในประเทศไทย ภายใต้ระบบการออกแบบและทดสอบมาตรฐานจากออสเตรเลีย มีการพัฒนาโดยให้ความสำคัญกับการใช้อุปกรณ์ฮาร์ดแวร์ที่มีคุณภาพ เพิ่มสมรรถนะในเรื่องความทนทานต่อสภาพอากาศ การกันเสียงและการควบคุมอุณหภูมิ รวมถึงแนวคิดในการติดตั้งที่ยืดหยุ่นได้ตามความต้องการ

SMS BUILDING SYSTEMS ถูกออกแบบให้ผลิตง่าย เพื่อให้ได้ **"ผลิตภัณฑ์คุณภาพสูง คุ้มค่าทุกการใช้งาน"** ที่เลือกใช้ได้กับอาคารทุกประเภท ตั้งแต่ บ้าน คอนโดขนาดเล็ก-กลาง ไปจนถึงอาคารพาณิชย์ขนาดใหญ่ และยังมีทางเลือกสำหรับงานที่ต้องการใช้ระบบประตู-หน้าต่างสมรรถนะสูงอีกด้วย ความสามารถในการรองรับทุกดีไซน์ได้อย่างไม่จำกัดนี้เองที่จะสร้างความพึงพอใจให้แก่นักออกแบบและเจ้าของโครงการ และเรายังพัฒนาระบบการเชื่อมต่อเฟรมให้สามารถประกอบบานต่างประเภทเข้าด้วยกัน ทำให้ทุกการออกแบบเป็นไปได้อย่างไร้ขีดจำกัด

With over three decades of experience, SMS Schimmer has established itself as a leading supplier of aluminium, providing over 30,000 tons of the material to customers both domestically and internationally. Our commitment to delivering long-term value to our stakeholders, including customers, employees, business partners, shareholders, and local communities, remains steadfast.

The company was founded in 1992 by Executive Chairman, Mr. Boonchai Kovitkanit, and operates a state-of-the-art production facility in Sena District, Phra Nakhon Si Ayutthaya Province. The factory, covering an area of 179,200 square meters, is just a one-hour drive from Bangkok, where the head office and administration are located.

Under the leadership of Executive Director, Dr. Piphat Kovitkanit, SMS Schimmer has adopted European standard aluminium production technology and has maintained the high quality of its products for over 30 years. Our expertise and innovation have earned us the trust of partners in Asia, Europe, America, and Australia.

Our manufacturing capabilities span the entire production process, from extrusion die manufacturing to finished products, including extrusion production, anodizing, post-production cutting, machining, assembly, and powder coating using the latest vertical spraying technology from Europe.

SMS Schimmer is a leader in the aluminium industry, serving the construction, automotive, furniture, and electronics sectors. Our extrusion presses, ranging from 600 to 3500 tons, are the largest capacity presses in Thailand and allow us to provide customized solutions and superior quality to aluminium extrusion consumers both domestically and internationally.

QUALITY BY DESIGN

HOMELIFE "FOR EVERYDAY LIVING"

ดีไซน์ที่ตอบโจทย์ทุกการใช้งานในชีวิตประจำวัน สำหรับกลุ่มที่พักอาศัย

PROLINE "OPEN A WORLD OF POSSIBILITIES"

รองรับทุกดีไซน์อย่างไม่จำกัด สำหรับที่พักอาศัย สำนักงาน หรืออาคารที่ต้องการ
เปิดมุมมองด้วยผนังกระจกขนาดใหญ่

EXCLUSIVE
DESIGN

- **Flexible** ดีไซน์ยืดหยุ่น ไร้ขีดจำกัดในการใช้งาน ระบบเฟรมสามารถประกอบรวมบานประเภทต่างๆเข้าด้วยกันได้
- **Design Variety** รูปแบบหลากหลายตอบสนองทุกการใช้งาน สามารถเลือกใช้ได้ตามความต้องการ
- **Modern** เฟรมและกรอบบานบางเฉียบ ระบบดีไซน์ลงตัวรองรับมุ้งลวด เพิ่มความสวยงามทันสมัยให้กับตัวบ้านและอาคาร
- **Long Span** ขยายขีดจำกัดการใช้งานแบบเดิมๆ ด้วยการออกแบบเฟรมที่แข็งแรง สามารถใช้กับช่องเปิดได้กว้างถึง 6 เมตร

PROVEN
PERFORMANCE

- **Rain Screen & Drainage** ระบบออกแบบที่คำนึงถึงการป้องกันและระบายน้ำจากภายนอก ป้องกันฝนและน้ำไม่ให้เข้าสู่ตัวอาคาร
- **Air Seal** นวัตกรรมการซีลคุณภาพสูงที่สามารถป้องกันการรั่วไหลของอากาศ ช่วยประหยัดพลังงานของเครื่องปรับอากาศ และยังป้องกันเสียงรบกวนจากภานนอกเข้าสู่ตัวอาคาร
- **Wind Load** ต้านทานแรงลมที่สูงกว่าระบบในท้องตลาดทั่วไป

HIGH
DURABILITY

- **Material** ใช้อะลูมิเนียมอัลลอยคุณภาพสูง ตามมาตรฐาน 6063-T5
- **Colour** ทนต่อการขีดข่วน ด้วยมาตรฐานการชุบผิว Anodise ที่ได้รับการรับรองจาก ISO และระบบพ่นสี Powder Coat จากบริษัทสีชั้นนำ Jotun และ AkzoNobel รับประกันการใช้งานภายนอก 10 ปี และภายใน ถึง 25 ปี (ตามเงื่อนไขของผลิตภัณฑ์สี)
- **Hardware** เรานำเสนอทางเลือก SMS Hardware เป็นอุปกรณ์ฮาร์ดแวร์ที่มีคุณภาพสูง เพื่อเพิ่มประสิทธิภาพในการใช้งานมีความทนทานในการใช้งานหนักและการรับน้ำหนักบานขนาดใหญ่ลดปัญหาการซ่อมบำรุงระยะยาว

EASY
INSTALLATION

- ประกอบและติดตั้งง่าย ลดความยุ่งยากและระยะเวลาในการทำงาน
- ออกแบบให้เข้ากับชุดอุปกรณ์ฮาร์ดแวร์ทั่วไปเพื่อเพิ่มความยืดหยุ่นในการใช้งานและการซ่อมบำรุง

HOMELIFE
FOR EVERYDAY LIVING

HOMELIFE ทางเลือกที่สมบูรณ์แบบสำหรับทุกฟังก์ชันและการใช้งานของที่พักอาศัย ด้วยรูปแบบหลากหลายของประตูและหน้าต่างที่ถูกออกแบบให้ตอบรับกับทุกความต้องการในชีวิตประจำวัน

ชุด HOMELIFE มีชุดเฟรมที่ออกแบบสำหรับการเชื่อมต่อและประกอบได้หลากหลายตามการใช้งาน ลดข้อจำกัดจากการใช้งานแบบเดิมๆ

HOMELIFE is the perfect choice for residential Applications where practicality and functionality Are required. This stylish and diverse range of Window and doors are design with everyday Living in mind.

The HOMELIFE series offers a wide range of framing Combinations to suit various applications.

2000 SERIE (200 SERIES)
SLIDING SYSTEM
ระบบประตู-หน้าต่างบานเลื่อน

4000 SERIES (240 SERIES)
BI-FOLD SYSTEM
ระบบประตู-หน้าต่างบานเฟี้ยม

5000 SERIES (250 SERIES)
FRENCH DOOR
ระบบประตูบานเปิด

6000, 7000 SERIES (260 SERIES)
AWNING & CASEMENT SYSTEM
ระบบหน้าต่างบานกระทุ้งและบานเปิด

HOMELIFE

2000, 3000 SERIES (200, 220 SERIES)

SLIDING SYSTEM ระบบประตู-หน้าต่างบานเลื่อน

ตอบรับทุกโจทย์ของการดีไซน์สำหรับบ้านสมัยใหม่ที่ต้องการช่องเปิดขนาดใหญ่แบบประหยัดพื้นที่ ด้วยประตูบานเลื่อนที่ได้รับการพัฒนา เพื่อลดปัญหาในการใช้งานแบบเดิมๆ เลื่อนเปิดง่ายเบาแรง ทนต่อการใช้งานหนัก และยังออกแบบเฟรมที่สามารถเชื่อมต่อกันได้หลายรูปแบบ เพื่อให้นักออกแบบและผู้ใช้งานมีทางเลือกที่ไร้ขีดจำกัด

Catering to the latest in architectural trends, our sliding door system has been designed to ensure an easy, smooth and trouble-free operation, lasting durability, and a wide variety of framing and door configurations, providing designers and home owners with endless possibilities.

DESIGN OPTIONS

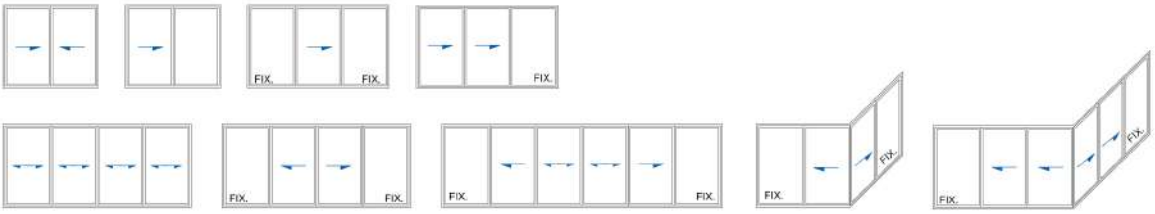

- เฟรมปกติแบบบางหนา 35 มม. ในรุ่น 2000 SERIES และเฟรมแบบหนา 45 มม. ในรุ่น 3000 SERIES
- รองรับช่องเปิดได้ถึง 6 เมตร
- ประกอบตัวบานได้หลายรูปแบบ โดยเฉพาะชุดบานเลื่อนเข้ามุม แบบไร้เสา ดีไซน์พิเศษจาก SMS BUILDING SYSTEMS
- ใช้กับตัวล็อกแบบฝังลงไปกับประตู (Mortise Lock) หรือตัวล็อกแบบติดประตู (Face Mounted Lock)
- รองรับการติดตั้งมุ้งลวด
- มีระบบเฟรมรองรับทั้งงานภายนอกและงานภายใน

- Choice of traditional 45 mm and narrow 35 mm face frames
- Openings of up to 6 metres
- Choice of framing and door configurations including a corner door with no post solution designed by SMS BUILDING SYSTEMS
- Mortise or face mounted locks
- Fully integrated insect screen system
- Framing options for both interior and exterior applications

PERFORMANCE

WATER PENETRATION RESISTANCE ป้องกันน้ำรั่ว	300-650 pa
AIR LEAKAGE TIGHTNESS RESISTANCE ป้องกันการรั่วซึมของอากาศ	700 pa
WIND LOAD PRESSURE RESISTANCE การต้านทางแรงลม	2000 pa

SPECIFICATION

GLASS THICKNESS ความหนาของกระจก	6 - 22 mm
FRAME DEPTH ความหนาของเฟรม	101.6 mm
MAXIMUM HEIGHT OF DOOR ความสูงของประตูสูงสุด	2,400/2,700 mm
MAXIMUM WIDTH OF SASH ความกว้างของประตูสูงสุด	850/1,000 mm
ALUMINUM THICKNESS ความหนาอะลูมิเนียม	1.2/1.5 mm
HEIGHT OF SILL ความสูงของธรณีประตู	45 mm
INSECT SCREEN SYSTEM ระบบมุ้งลวด	YES

HOMELIFE

4000 SERIES (240 SERIES)

BI-FOLD SYSTEM ระบบประตู-หน้าต่างบานเฟี้ยม

ระบบประตู-หน้าต่างบานเฟี้ยมที่เชื่อมโยงบรรยากาศภายนอกสู่ตัวบ้านอย่างสบายใจด้วยสัมผัสที่แผ่วเบาสำหรับพื้นที่ที่ต้องการช่อง-เปิดแบบเปิดโล่ง ใช้ร่วมกับ SMS Hardware ที่ออกแบบเป็นพิเศษสำหรับชุดบานเฟี้ยมรุ่น 240 สามารถรองรับช่องเปิดขนาดใหญ่และบานขนาดใหญ่ ด้วยการเปิดที่ลื่นเบา ทั้งยันทนต่อการใช้งานหนัก

Create a free-flowing, seamless transition between your indoor and outdoor living spaces using our Bi-Fold System, coupled with SMS Hardware that have been developed especially for the 240 Series. The system can handle large door panels and openings, is extremely durable, and has designed to provide smooth and trouble-free operation.

DESIGN OPTIONS

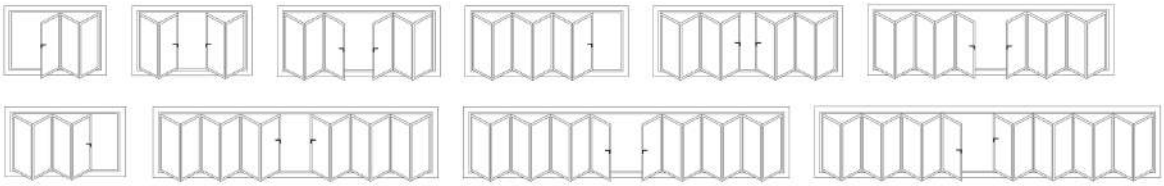

- รองรับช่องเปิดได้ถึง 6 เมตร
- ประกอบตัวบานได้หลายรูปแบบ เพื่อตอบสนองทุกการใช้งาน ประกอบได้สูงสุดถึง 15 บาน
- มือจับและตัวล็อกออกแบบให้ใช้งานง่าย มีความปลอดภัยสูง
- มีระบบที่สามารถระบายน้ำในตัว (Self Draining Seal)
- รองรับการติดตั้งมุ้งลวด
- มีระบบเฟรมรองรับทั้งงานภายนอกและงานภายใน

- Openings of up to 6 metres
- Choice of framing and door configurations with up to 15 sashes
- Hardware and joinery designed for ease of operation and enhanced security
- Self draining seal
- Fully integrated insect screen system
- Framing options for both interior and exterior applications

PERFORMANCE

WATER PENETRATION RESISTANCE ป้องกันน้ำรั่ว	400 pa
AIR LEAKAGE TIGHTNESS RESISTANCE ป้องกันการรั่วซึมของอากาศ	500 pa
WIND LOAD PRESSURE RESISTANCE การต้นทางแรงลม	700 pa

SPECIFICATION

GLASS THICKNESS ความหนาของกระจก	6 - 22 mm
FRAME DEPTH ความหนาของเฟรม	101.6 mm
MAXIMUM HEIGHT OF DOOR ความสูงของประตูสูงสุด	2,400/2,700 mm
MAXIMUM WIDTH OF SASH ความกว้างของประตูสูงสุด	850/1,000 mm
ALUMINUM THICKNESS ความหนาอะลูมิเนียม	1.2/1.5 mm
HEIGHT OF SILL ความสูงของธรณีประตู	45 mm
INSECT SCREEN SYSTEM ระบบมุ้งลวด	YES

HOMELIFE

5000 SERIES (250 SERIES)

FRENCH DOOR ระบบประตูบานเปิด

เปิดประสบการณ์การใช้งานที่สะท้อนภาพลักษณ์ของความทันสมัย ด้วยเส้นสายของเฟรมอะลูมิเนียมสร้างลูกเล่นและดีไซน์ให้กับช่องประตูบานเปิด ด้วยการออกแบบให้มีความบาง แต่ยังคงประสิทธิภาพในการป้องกันน้ำและความทนทานในการใช้งาน

Create a modern design statement with aluminium French Doors that will add another layer of visual interest to your home. Designed with slim line aesthetics that is still fully functional, highly durable and water-resistant.

DESIGN OPTIONS

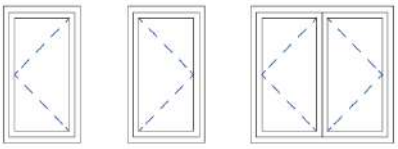

- เฟรมและกรอบบานบางเฉียบ ทั้งสามารถรองรับน้ำหนักบานและขนาดใหญ่
- มีระบบที่สามารถระบายน้ำในตัว (Self Draining Seal) และป้องกันการรั่วซึมของน้ำ อากาศ เสียง ได้มากกว่าระบบทั่วไป ด้วยระบบการซีลคุณภาพสูง
- รองรับการติดตั้งมุ้งลวด
- มีระบบเฟรมรองรับทั้งงานภายนอกและงานภายใน

- Slim line perimeter frame and sash components , can handle large door panels
- High performance seals offer improved protection against water leakage, sound transmittance and air infiltration
- Fully integrated insect screen system
- Framing options for both interior and exterior applications

PERFORMANCE

WATER PENETRATION RESISTANCE ป้องกันน้ำรั่ว	400 pa
AIR LEAKAGE TIGHTNESS RESISTANCE ป้องกันการรั่วซึมของอากาศ	500 pa
WIND LOAD PRESSURE RESISTANCE การต้านทางแรงลม	700 pa

SPECIFICATION

GLASS THICKNESS ความหนาของกระจก	6 - 22 mm
FRAME DEPTH ความหนาของเฟรม	101.6 mm
MAXIMUM HEIGHT OF DOOR ความสูงของประตูสูงสุด	2,400/2,700 mm
MAXIMUM WIDTH OF SASH ความกว้างของประตูสูงสุด	850/1,000 mm
ALUMINUM THICKNESS ความหนาอะลูมิเนียม	1.2/1.5 mm
HEIGHT OF SILL ความสูงของธรณีประตู	45 mm
INSECT SCREEN SYSTEM ระบบมุ้งลวด	YES

HOMELIFE

6000, 7000 SERIES (260 SERIES)

AWNING & CASEMENT SYSTEM ระบบหน้าต่างบานกระทุ้งและบานเปิด

เพิ่มสัดส่วนช่องเปิดขนาดกะทัดรัดให้ที่พักอาศัยด้วยหน้าต่างบานกระทุ้งและบานเปิด ดูทันสมัยด้วยเฟรมที่บางเฉียบ ทนทาน เปิดปิดง่าย เบาแรง ไร้ทุกปัญหากวนใจด้วยการซีลคุณภาพสูง

Open up your homes with our sleek and modern Awning & Casement System windows that are durable, light and easy to operate, and protect against the environment using high performance seals.

DESIGN OPTIONS

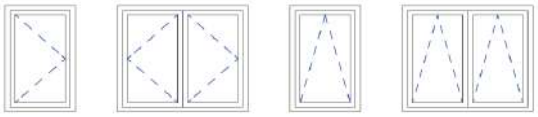

- เฟรมและกรอบบานบางเฉียบ ทั้งสามารถรองรับน้ำหนักบานขนาดใหญ่
- มีระบบที่สามารถระบายน้ำในตัว (self draining seal) และป้องกันการรั่วซึมของน้ำ อากาศ เสียง ได้มากกว่าระบบทั่วไป ด้วยระบบการซีลคุณภาพสูง
- รองรับการติดตั้งมุ้งลวด

- Slim line perimeter frame and sash components, can handle large sashes
- High performance seals offer improved protection against water leakages, sound Transmittance and air infiltration
- Fully integrated insect screen system

PERFORMANCE

WATER PENETRATION RESISTANCE ป้องกันน้ำรั่ว	350 pa
AIR LEAKAGE TIGHTNESS RESISTANCE ป้องกันการรั่วซึมของอากาศ	200 pa
WIND LOAD PRESSURE RESISTANCE การต้านทางแรงลม	1000 pa

SPECIFICATION

GLASS THICKNESS ความหนาของกระจก	6 - 22 mm
FRAME DEPTH ความหนาของเฟรม	101.6 mm
MAXIMUM HEIGHT OF DOOR ความสูงของประตูสูงสุด	2,400/2,700 mm
MAXIMUM WIDTH OF SASH ความกว้างของประตูสูงสุด	850/1,000 mm
ALUMINUM THICKNESS ความหนาอะลูมิเนียม	1.2/1.5 mm
HEIGHT OF SILL ความสูงของธรณีประตู	45 mm
INSECT SCREEN SYSTEM ระบบมุ้งลวด	YES

PROLINE
OPEN A WORLD OF POSSIBILITIES

รองรับทุกดีไซน์อย่างไม่จำกัดด้วยชุดบานสำหรับหน้าร้าน ที่พักอาศัย สำนักงาน หรืออาคารไฮเอนด์ ที่ต้องการเปิดมุมมองด้วยผนัง กระจกขนาดใหญ่ สามารถใช้ร่วมกับบานเปิดในกลุ่ม HOMELIFE เพื่อเพิ่มทางเลือกที่หลากหลายให้แก่นักออกแบบ

The PROLINE commercial glazing series is the ideal solution for residential buildings, offices and high-end projects where unique window wall configurations are required. The PROLINE series can be combined with operable sashes from the HOMELIFE range to provide architects and designers with unlimited possibilities.

1000 SERIES : Shopfront System

(100,110,130,131 SERIES)

ระบบหน้าต่างบานติดตาย

PROLINE
1000 SERIES
SHOPFRONT SYSTEM ระบบหน้าต่างบานติดตาย

ไร้การสะดุดทุกมุมมองกับชุดกระจกบานติดตายสำหรับผนังอาคารที่ต้องการความโดดเด่น ด้วยเฟรมที่ออกแบบให้มีความบางเฉียบสามารถใช้คู่กับชุดประตูหน้าต่าง HOMELIFE เพื่อการใช้งานที่หลากหลาย

Design distinctive window walls that incorporate traditional window and door systems while maintaining consistent sight lines with slender but highly durable perimeter frames. This system can be combined with operable sashes from the HOMELIFE range for even greater flexibility.

DESIGN OPTIONS

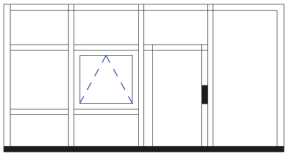

- เฟรมปกติหนา 45 มม. เฟรมแบบบางหนา 25 มม.
- ประกอบตัวบานได้หลายรูปแบบ ทำผนังกระจกขนาดใหญ่ได้
- สามารถใช้ร่วมกับชุด HOMELIFE
- มีระบบที่สามารถระบายน้ำในตัว (self draining seal)

- Choice of traditional 45 mm and narrow 25 mm face frames
- Choice of framing and door configurations, can create large window walls
- Compatible with HOMELIFE Series
- Self draining seal

PERFORMANCE

WATER PENETRATION RESISTANCE ป้องกันน้ำรั่ว	- pa
AIR LEAKAGE TIGHTNESS RESISTANCE ป้องกันการรั่วซึมของอากาศ	- pa
WIND LOAD PRESSURE RESISTANCE การต้านทางแรงลม	- pa

SPECIFICATION

GLASS THICKNESS ความหนาของกระจก	6 - 22 mm
FRAME DEPTH ความหนาของเฟรม	101.6 mm
MAXIMUM HEIGHT OF DOOR ความสูงของประตูสูงสุด	2,400/2,700 mm
MAXIMUM WIDTH OF SASH ความกว้างของประตูสูงสุด	850/1,000 mm
ALUMINUM THICKNESS ความหนาอะลูมิเนียม	1.2/1.5 mm
HEIGHT OF SILL ความสูงของธรณีประตู	45 mm
INSECT SCREEN SYSTEM ระบบมุ้งลวด	-

HOMELIFE

FOR EVERYDAY LIVING

2000 SERIES
: Sliding System

(200 SERIES)
ระบบประตู-หน้าต่างบานเลื่อน

4000 SERIES
: Bi-Fold System

(240 SERIES)
ระบบประตู-หน้าต่างบานเฟี้ยม

5000 SERIES
: French Door System

(250 SERIES)
ระบบประตูบานเปิด

สิทธิในทรัพย์สินทางปัญญา
การประดิษฐ์ การออกแบบผลิตภัณฑ์ และรูปแบบของผลิตภัณฑ์นี้เป็นทรัพย์สิน และสิทธิอันมีค่าของบริษัท ซิมเมอร์เมตัล สแตนดาร์ด จำกัด ห้ามมิให้ทำการเปิดเผยแก่บุคคลที่สามหรือ
ทำการผลิต ทำซ้ำ ดัดแปลง ไม่ว่าทั้งหมดหรือบางส่วน โดยปราศจากความยินยอมเป็นลายลักษณ์อักษรจาก บริษัท ซิมเมอร์เมตัส สแตนดาร์ด จำกัด

PROLINE

OPEN A WORLD
OF POSSIBILITIES

6000, 7000 SERIES
: Awning & Casement System

(260 SERIES)
ระบบหน้าต่างบานกระทุ้งและบานเปิด

1000 SERIES
: SHOPFRONT SYSTEM

(100,110,130,131 SERIES)
ระบบหน้าต่างบานติดตาย

สิทธิในทรัพย์สินทางปัญญา
การประดิษฐ์ การออกแบบผลิตภัณฑ์ และรูปแบบของผลิตภัณฑ์นี้เป็นทรัพย์สิน และสิทธิอันมีค่าของบริษัท ซิมเมอร์เมตัล สแตนดาร์ด จำกัด ห้ามมิให้ทำการเปิดเผยแก่บุคคลที่สามหรือ
ทำการผลิต ทำซ้ำ ดัดแปลง ไม่ว่าทั้งหมดหรือบางส่วน โดยปราศจากความยินยอมเป็นลายลักษณ์อักษรจาก บริษัท ซิมเมอร์เมตัส สแตนดาร์ด จำกัด

SECTION 1

PROLINE

1000 SERIES (100 SERIES)

SHOPFRONT DOOR

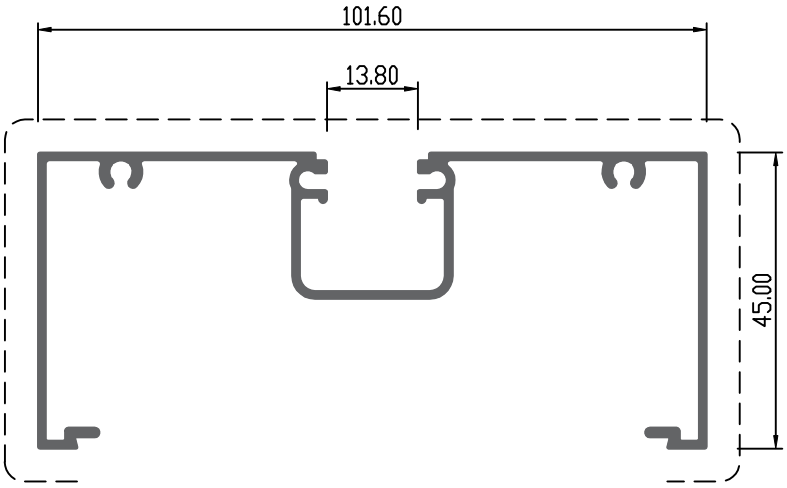

Description :	Main frame เฟรมหลัก / กล่องร่องมีรูสกรู	
Die Number : **B10001**		
Rev.	Thickness (mm.)	Weight (kg./m.)
A	1.20	0.977
A	1.50	1.156
A	1.75	1.368
A	2.00	1.507

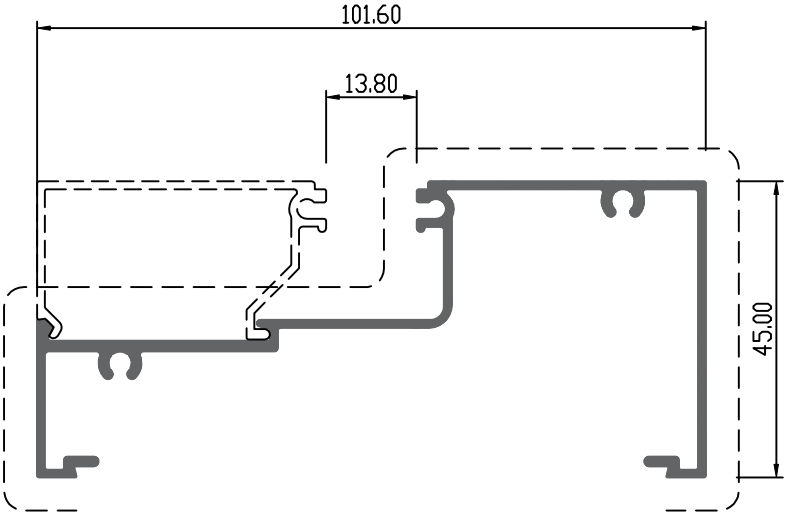

Description :	Sill เฟรมล่าง / กล่องเปิดมีรูสกรู	
Die Number : **B10002**		
Rev.	Thickness (mm.)	Weight (kg./m.)
A	1.20	0.865
A	1.50	0.977
A	1.75	1.157
A	2.00	1.276

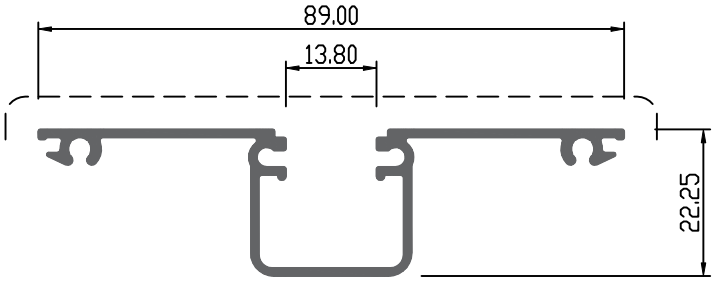

Description :	Glazing Adaptor ตบร่องมีรูสกรู	
Die Number : **B10003**		
Rev.	Thickness (mm.)	Weight (kg./m.)
A	1.20	0.582
A	1.50	0.675

สิทธิในทรัพย์สินทางปัญญา
การประดิษฐ์ การออกแบบผลิตภัณฑ์ และรูปแบบของผลิตภัณฑ์นี้เป็นทรัพย์สิน และสิทธิอันมีค่าของ บริษัท ซิมเมอร์ เมตัล สแตนดาร์ด จำกัด ห้ามมิให้ทำการเปิดเผยแก่บุคคลที่สามหรือทำการผลิต ทำซ้ำ ดัดแปลง ไม่ว่าทั้งหมดหรือบางส่วน โดยปราศจากความยินยอมเป็นลายลักษณ์อักษรจาก บริษัท ซิมเมอร์ เมตัส สแตนดาร์ด จำกัด

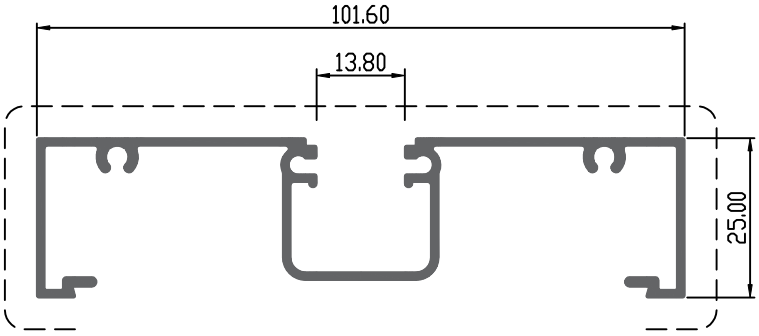

Description :	Narrow Frame เฟรมหลัก / กล่องร่องมีรูสกรู-บาง	
Die Number : **B10004**		
Rev.	Thickness (mm.)	Weight (kg./m.)
A	1.20	0.847
A	1.50	0.993
A	1.75	1.173
A	2.00	1.290

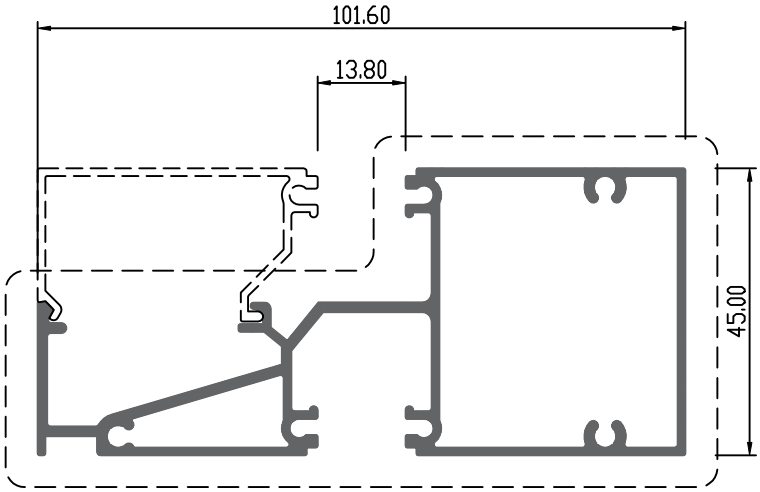

Description :	Transome กล่องเปิด	
Die Number : **B10005**		
Rev.	Thickness (mm.)	Weight (kg./m.)
A	1.20	1.327
A	1.50	1.486
A	1.75	1.753
A	2.00	1.926

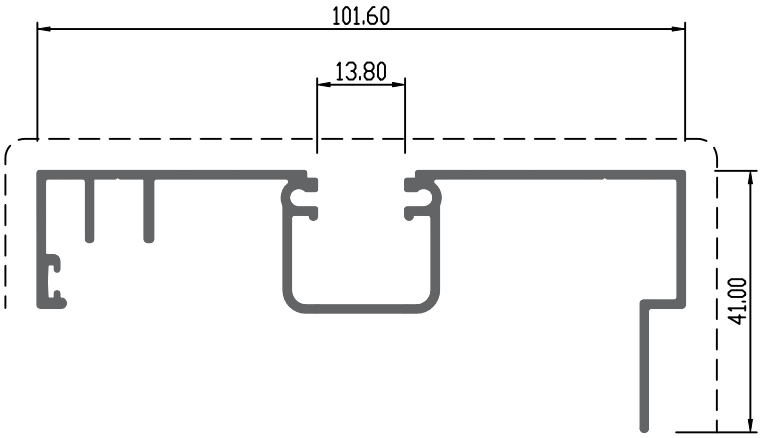

Description :	Split Mullion กล่องร่อง-แบบสวม	
Die Number : **B10006**		
Rev.	Thickness (mm.)	Weight (kg./m.)
A	1.20	0.858
A	1.50	1.269
A	1.75	1.316
A	2.00	1.417

สิทธิในทรัพย์สินทางปัญญา
การประดิษฐ์ การออกแบบผลิตภัณฑ์ และรูปแบบของผลิตภัณฑ์นี้เป็นทรัพย์สิน และสิทธิอันมีค่าของ บริษัท ซิมเมอร์ เมตัล สแตนดาร์ด จำกัด ห้ามมิให้ทำการเปิดเผยแก่บุคคลที่สามหรือทำการผลิต ทำซ้ำ ดัดแปลง ไม่ว่าทั้งหมดหรือบางส่วน โดยปราศจากความยินยอมเป็นลายลักษณ์อักษรจาก บริษัท ซิมเมอร์ เมตัส สแตนดาร์ด จำกัด

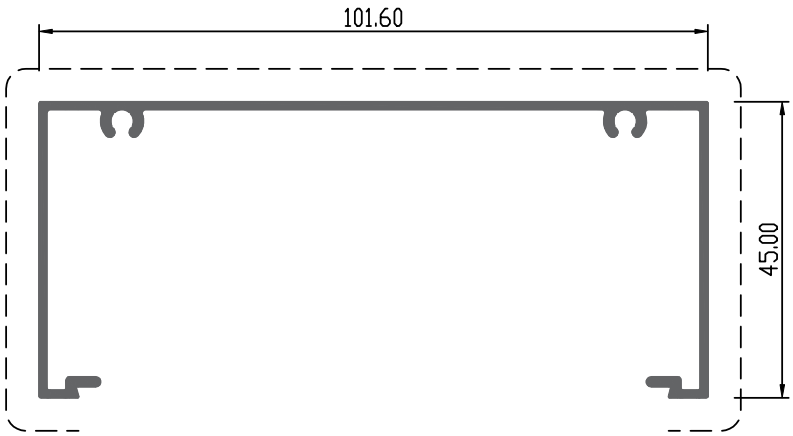

Description : Plain Frame กล่องเรียบมีรูสกรู		
Die Number : **B10007**		
Rev.	Thickness (mm.)	Weight (kg./m.)
A	1.20	0.765
A	1.50	0.909
A	1.75	1.094
A	2.00	1.211

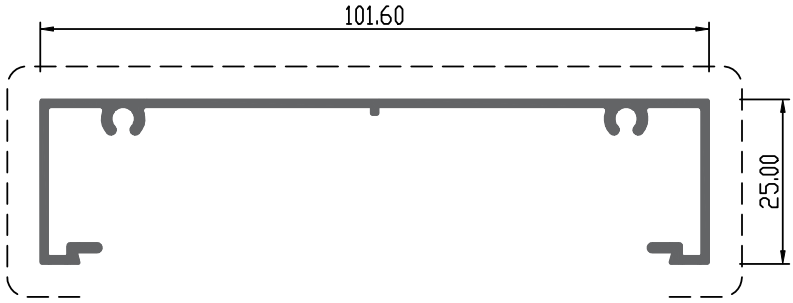

Description : 25 mm. Plain Frame กล่องเรียบมีรูสกรู 25 มิล		
Die Number : **B10008**		
Rev.	Thickness (mm.)	Weight (kg./m.)
A	1.20	0.638
A	1.50	0.749
A	1.75	0.906
A	2.00	0.995

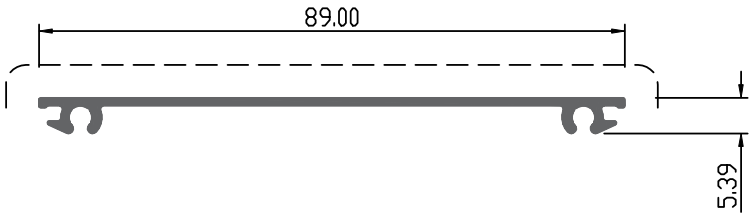

Description : Flat Adaptor ตบเรียบมีรูสกรู		
Die Number : **B10009**		
Rev.	Thickness (mm.)	Weight (kg./m.)
A	1.20	0.372
A	1.50	0.429

สิทธิในทรัพย์สินทางปัญญา
การประดิษฐ์ การออกแบบผลิตภัณฑ์ และรูปแบบของผลิตภัณฑ์นี้เป็นทรัพย์สิน และสิทธิอันมีค่าของ บริษัท ซิมเมอร์ เมตัล สแตนดาร์ด จำกัด ห้ามมิให้ทำการเปิดเผยแก่บุคคลที่สามหรือทำการผลิต ทำซ้ำ ดัดแปลง ไม่ว่าทั้งหมดหรือบางส่วน โดยปราศจากความยินยอมเป็นลายลักษณ์อักษรจาก บริษัท ซิมเมอร์ เมตัส สแตนดาร์ด จำกัด

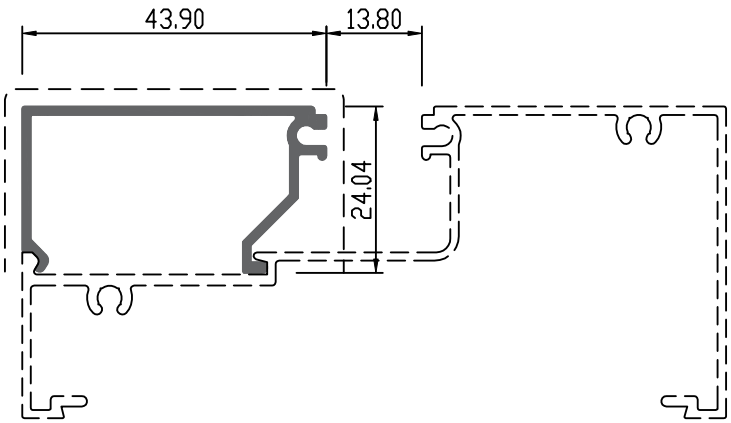

Description	:	Glazing Bead คิ้วตบกล่องเปิด	
Die Number	:	**B10010**	
Rev.		Thickness (mm.)	Weight (kg./m.)
A		1.20	0.342

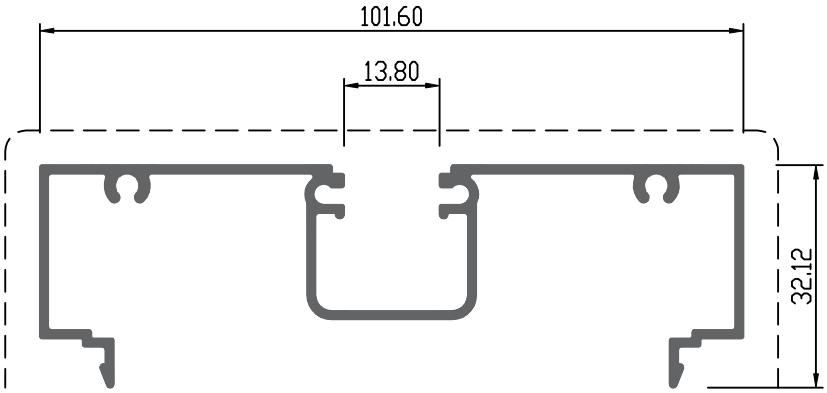

Description	:	Center Glaze Coupling Frame กล่องเรียบ-แบบเสียบ	
Die Number	:	**B10011**	
Rev.		Thickness (mm.)	Weight (kg./m.)
A		1.20	0.884

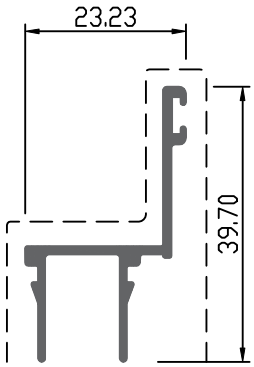

Description	:	Awning Stop คิ้วเฟรมข้างกระทุ้ง	
Die Number	:	**B10012**	
Rev.		Thickness (mm.)	Weight (kg./m.)
A		1.20	0.277
A		1.50	0.302

สิทธิในทรัพย์สินทางปัญญา
การประดิษฐ์ การออกแบบผลิตภัณฑ์ และรูปแบบของผลิตภัณฑ์นี้เป็นทรัพย์สิน และสิทธิอันมีค่าของ บริษัท ซิมเมอร์ เมตัล สแตนดาร์ด จำกัด ห้ามมิให้ทำการเปิดเผยแก่บุคคลที่สามหรือทำการผลิต ทำซ้ำ ดัดแปลง ไม่ว่าทั้งหมดหรือบางส่วน โดยปราศจากความยินยอมเป็นลายลักษณ์อักษรจาก บริษัท ซิมเมอร์ เมตัส สแตนดาร์ด จำกัด

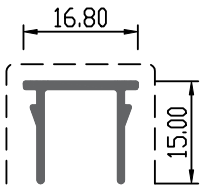

Description	: Pocket Filler คิ้วตบร่อง	
Die Number	: **B10013**	
Rev.	Thickness (mm.)	Weight (kg./m.)
A	1.20	0.138

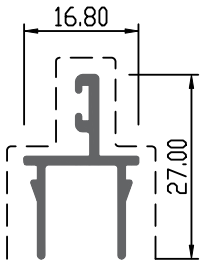

Description	: Door 45 mm. Stop คิ้วเฟรมข้างประตู	
Die Number	: **B10014**	
Rev.	Thickness (mm.)	Weight (kg./m.)
A	1.20	0.199

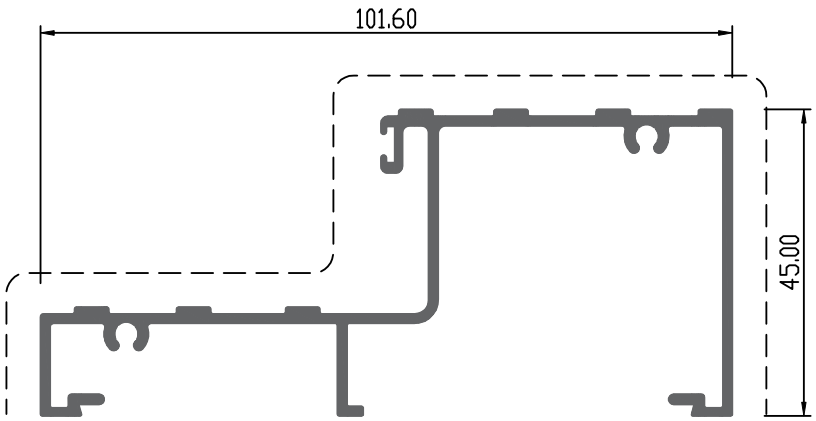

Description	: Door Sill เฟรมล่างประตู	
Die Number	: **B10015**	
Rev.	Thickness (mm.)	Weight (kg./m.)
A	1.40	1.063

สิทธิในทรัพย์สินทางปัญญา
การประดิษฐ์ การออกแบบผลิตภัณฑ์ และรูปแบบของผลิตภัณฑ์นี้เป็นทรัพย์สิน และสิทธิอันมีค่าของ บริษัท ซิมเมอร์ เมตัล สแตนดาร์ด จำกัด ห้ามมิให้ทำการเปิดเผยแก่บุคคลที่สามหรือทำการผลิต ทำซ้ำ ดัดแปลง ไม่ว่าทั้งหมดหรือบางส่วน โดยปราศจากความยินยอมเป็นลายลักษณ์อักษรจาก บริษัท ซิมเมอร์ เมตัส สแตนดาร์ด จำกัด

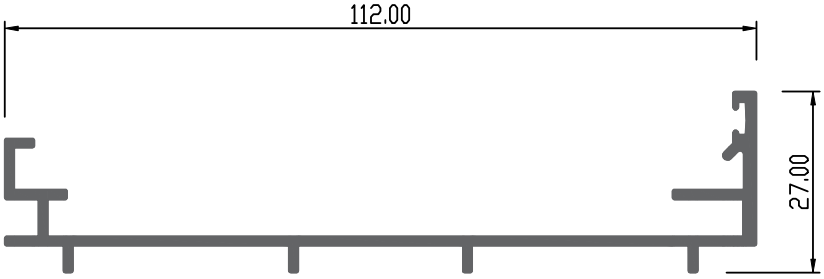

Description : Sub Sill รางกัดเตอร์ รุ่น HP		
Die Number : **B10016**		
Rev.	Thickness (mm.)	Weight (kg./m.)
B	1.40	0.761

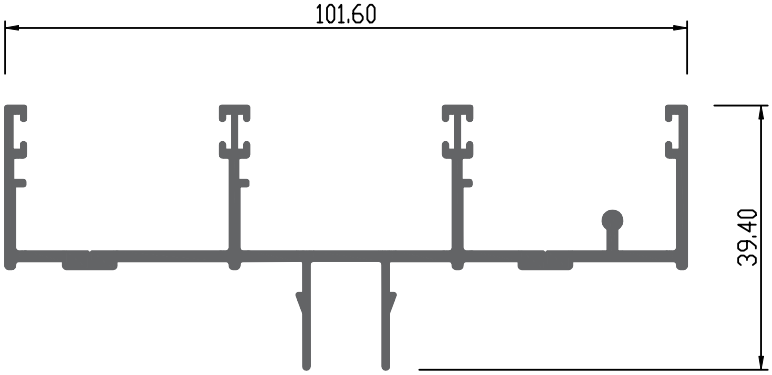

Description : Head Guide ไกด์เฟรมบน		
Die Number : **B10017**		
Rev.	Thickness (mm.)	Weight (kg./m.)
A	1.50	1.028

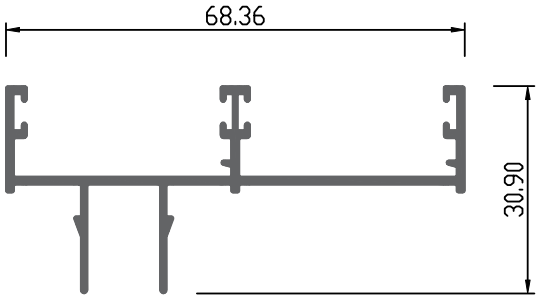

Description : Plant On Jamb Reciver ตบร่องเฟรมข้าง		
Die Number : **B10018**		
Rev.	Thickness (mm.)	Weight (kg./m.)
A	1.20	0.526

สิทธิในทรัพย์สินทางปัญญา
การประดิษฐ์ การออกแบบผลิตภัณฑ์ และรูปแบบของผลิตภัณฑ์นี้เป็นทรัพย์สิน และสิทธิอันมีค่าของ บริษัท ซิมเมอร์ เมตัล สแตนดาร์ด จำกัด ห้ามมิให้ทำการเปิดเผยแก่บุคคลที่สามหรือทำการผลิต ทำซ้ำ ดัดแปลง ไม่ว่าทั้งหมดหรือบางส่วน โดยปราศจากความยินยอมเป็นลายลักษณ์อักษรจาก บริษัท ซิมเมอร์ เมตัส สแตนดาร์ด จำกัด

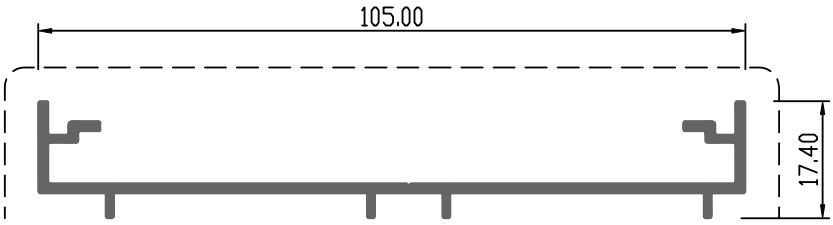

Description : 100 mm. Sub Sill ถาดรองน้ำ-ไม่เสมอขอบผนัง		
Die Number : **B10019**		
Rev.	Thickness (mm.)	Weight (kg./m.)
A	1.50	0.645

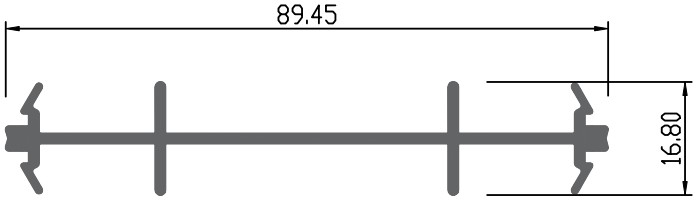

Description : Frame Coupler ตัวเชื่อมเฟรม		
Die Number : **B10020**		
Rev.	Thickness (mm.)	Weight (kg./m.)
A	1.50	0.637

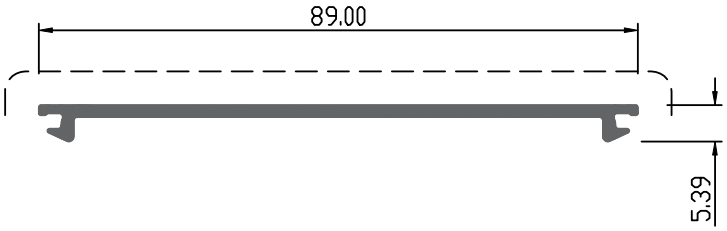

Description : Flat Adaptor ตบเรียบ		
Die Number : **B10021**		
Rev.	Thickness (mm.)	Weight (kg./m.)
A	1.75	0.459
A	2.00	0.512

สิทธิในทรัพย์สินทางปัญญา
การประดิษฐ์ การออกแบบผลิตภัณฑ์ และรูปแบบของผลิตภัณฑ์นี้เป็นทรัพย์สิน และสิทธิอันมีค่าของ บริษัท ซิมเมอร์ เมตัล สแตนดาร์ด จำกัด ห้ามมิให้ทำการเปิดเผยแก่บุคคลที่สามหรือทำการผลิต ทำซ้ำ ดัดแปลง ไม่ว่าทั้งหมดหรือบางส่วน โดยปราศจากความยินยอมเป็นลายลักษณ์อักษรจาก บริษัท ซิมเมอร์ เมตัส สแตนดาร์ด จำกัด

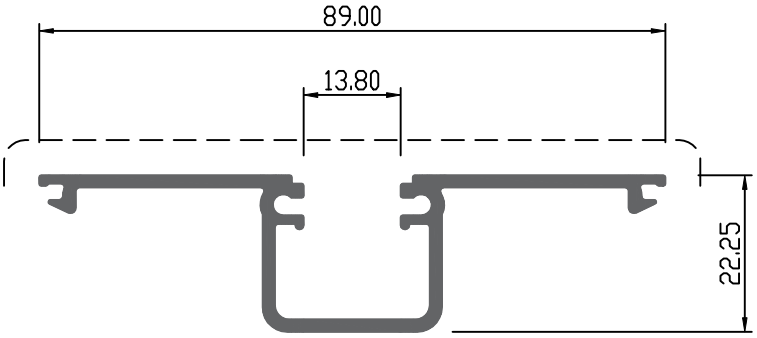

Description : Glazing Adaptor ตบร่อง		
Die Number : **B10022**		
Rev.	Thickness (mm.)	Weight (kg./m.
A	1.75	0.732
A	2.00	0.811

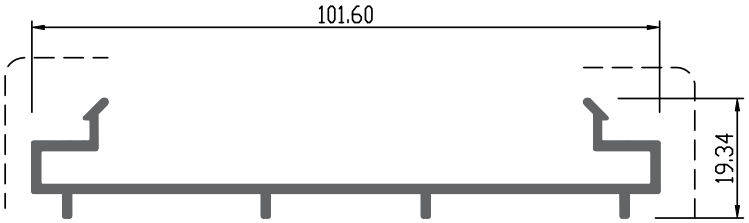

Description : Sub Sill ถาดรองน้ำ-เสมอขอบผนัง		
Die Number : **B10023**		
Rev.	Thickness (mm.)	Weight (kg./m.
A	1.40	0.628

Description : Sub Head รางเฟรมบน		
Die Number : **B10024**		
Rev.	Thickness (mm.)	Weight (kg./m.
A	2.50	1.280

สิทธิในทรัพย์สินทางปัญญา
การประดิษฐ์ การออกแบบผลิตภัณฑ์ และรูปแบบของผลิตภัณฑ์นี้เป็นทรัพย์สิน และสิทธิอันมีค่าของ บริษัท ซิมเมอร์ เมตัล สแตนดาร์ด จำกัด ห้ามมิให้ทำการเปิดเผยแก่บุคคลที่สามหรือทำการผลิต ทำซ้ำ ดัดแปลง ไม่ว่าทั้งหมดหรือบางส่วน โดยปราศจากความยินยอมเป็นลายลักษณ์อักษรจาก บริษัท ซิมเมอร์ เมตัส สแตนดาร์ด จำกัด

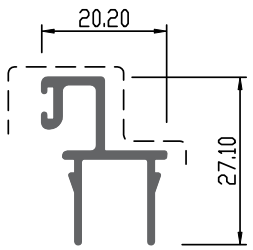

Description	: 35 mm.Door Stop บังใบ Proline	
Die Number	: **B10025**	
Rev.	Thickness (mm.)	Weight (kg./m.)
A	1.20	0.244

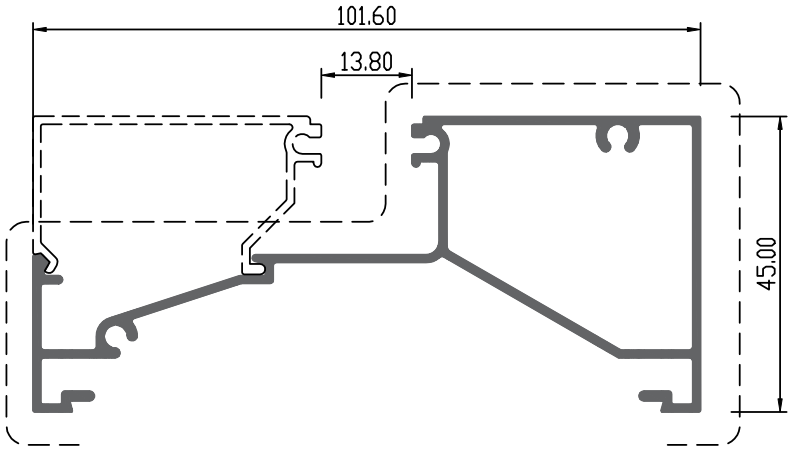

Description	: Hight Performance Sill เฟรมล่าง (รุ่นพิเศษ)	
Die Number	: **B10027**	
Rev.	Thickness (mm.)	Weight (kg./m.)
A	1.20	0.975
A	1.50	1.154

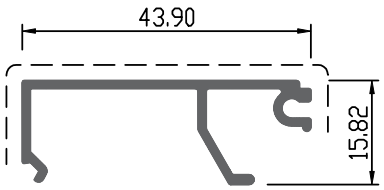

Description	: Glazing Bead 25 mm. Sill คิ้วเฟรม 25 มม.	
Die Number	: **B10029**	
Rev.	Thickness (mm.)	Weight (kg./m.)
A	1.20	0.300

สิทธิในทรัพย์สินทางปัญญา
การประดิษฐ์ การออกแบบผลิตภัณฑ์ และรูปแบบของผลิตภัณฑ์นี้เป็นทรัพย์สิน และสิทธิอันมีค่าของ บริษัท ซิมเมอร์ เมตัล สแตนดาร์ด จำกัด ห้ามมิให้ทำการเปิดเผยแก่บุคคลที่สามหรือทำการผลิต ทำซ้ำ ดัดแปลง ไม่ว่าทั้งหมดหรือบางส่วน โดยปราศจากความยินยอมเป็นลายลักษณ์อักษรจาก บริษัท ซิมเมอร์ เมตัส สแตนดาร์ด จำกัด

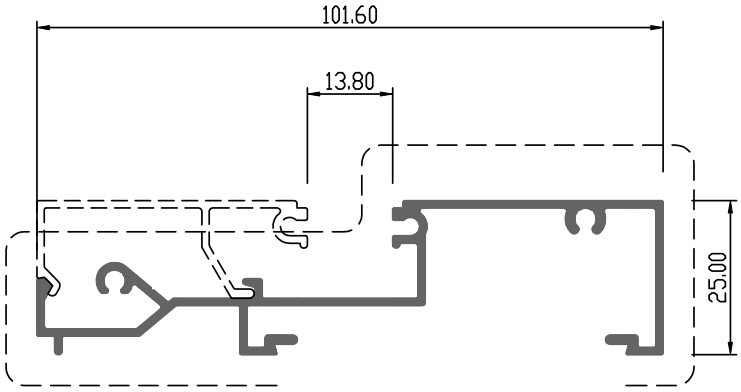

Description :	25 mm. Sill เฟรมล่าง 25 มม.	
Die Number :	**B10030**	
Rev.	Thickness (mm.)	Weight (kg./m.)
A	1.20	0.766

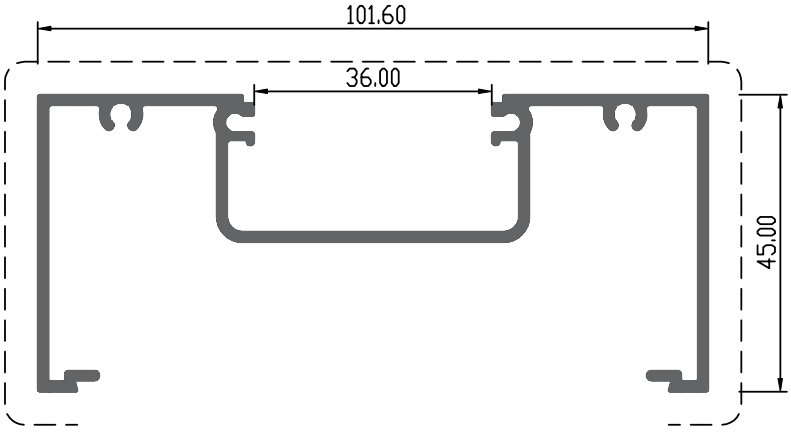

Description :	Main Frame เฟรมหลัก / กล่องร่องมีรูสกรู	
Die Number :	**B11001**	
Rev.	Thickness (mm.)	Weight (kg./m.)
A	1.60	1.214

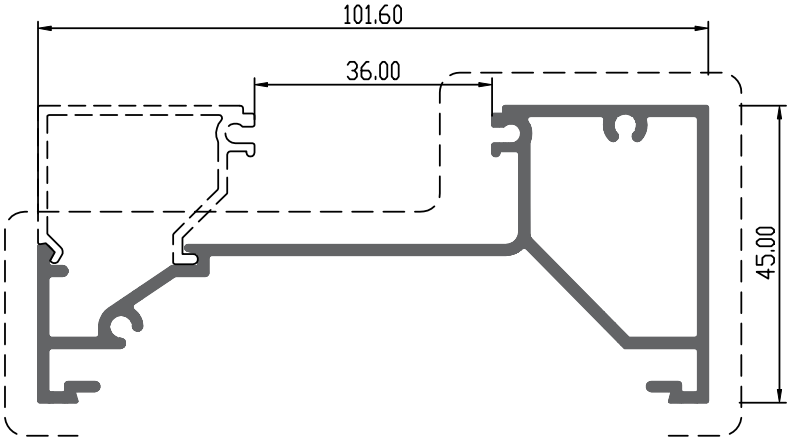

Description :	Hight Performance Sill เฟรมล่าง รุ่นพิเศษ	
Die Number :	**B11002**	
Rev.	Thickness (mm.)	Weight (kg./m.)
A	1.60	1.193

สิทธิในทรัพย์สินทางปัญญา
การประดิษฐ์ การออกแบบผลิตภัณฑ์ และรูปแบบของผลิตภัณฑ์นี้เป็นทรัพย์สิน และสิทธิอันมีค่าของ บริษัท ซิมเมอร์ เมตัล สแตนดาร์ด จำกัด ห้ามมิให้ทำการเปิดเผยแก่บุคคลที่สามหรือทำการผลิต ทำซ้ำ ดัดแปลง ไม่ว่าทั้งหมดหรือบางส่วน โดยปราศจากความยินยอมเป็นลายลักษณ์อักษรจาก บริษัท ซิมเมอร์ เมตัส สแตนดาร์ด จำกัด

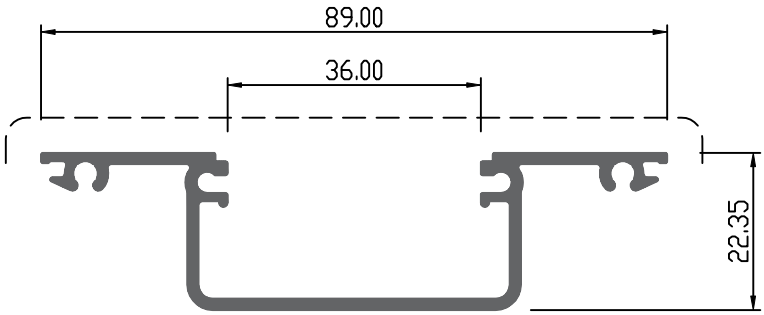

Description	: Glazing Adaptor ตบร่อง	
Die Number	: **B11003**	
Rev.	Thickness (mm.)	Weight (kg./m.)
B	1.60	0.705

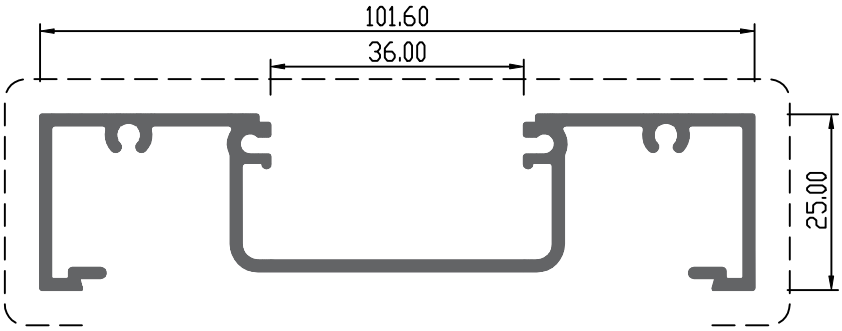

Description	: Narrow Frame เฟรมหลัก / กล่องร่องมีรูสกรู-บาง	
Die Number	: **B11004**	
Rev.	Thickness (mm.)	Weight (kg./m.)
A	1.60	1.041

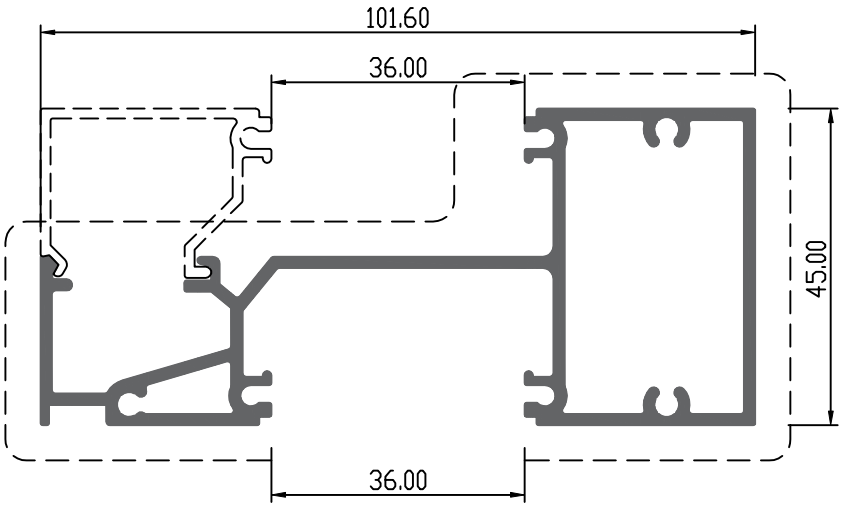

Description	: Transome กล่องเปิด	
Die Number	: **B11005**	
Rev.	Thickness (mm.)	Weight (kg./m.)
A	1.60	1.461

สิทธิในทรัพย์สินทางปัญญา
การประดิษฐ์ การออกแบบผลิตภัณฑ์ และรูปแบบของผลิตภัณฑ์นี้เป็นทรัพย์สิน และสิทธิอันมีค่าของ บริษัท ซิมเมอร์ เมตัล สแตนดาร์ด จำกัด ห้ามมิให้ทำการเปิดเผยแก่บุคคลที่สามหรือทำการผลิต ทำซ้ำ ดัดแปลง ไม่ว่าทั้งหมดหรือบางส่วน โดยปราศจากความยินยอมเป็นลายลักษณ์อักษรจาก บริษัท ซิมเมอร์ เมตัส สแตนดาร์ด จำกัด

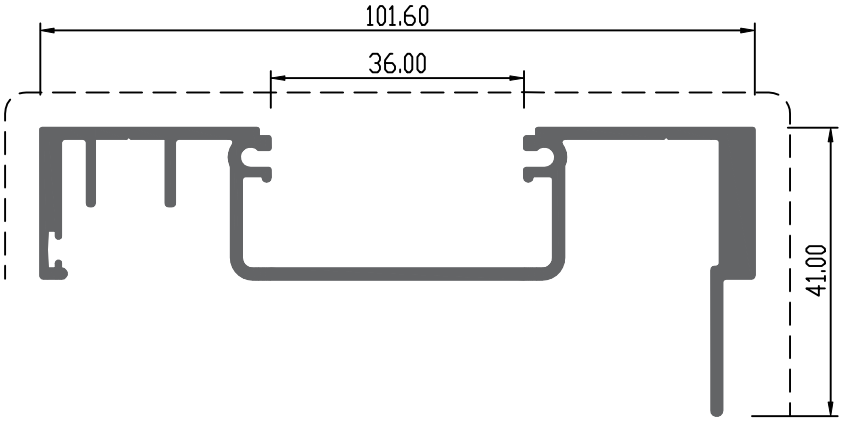

Description	: Split Mullion กล่องร่อง-แบบสวม	
Die Number	: **B11006**	
Rev.	Thickness (mm.)	Weight (kg./m.)
A	1.60	1.260

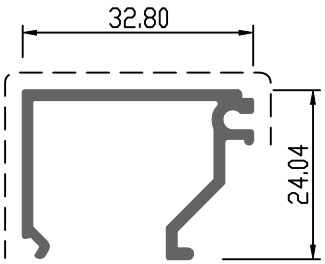

Description	: Glazing Bead คิ้วประตู	
Die Number	: **B11007**	
Rev.	Thickness (mm.)	Weight (kg./m.)
A	1.40	0.345

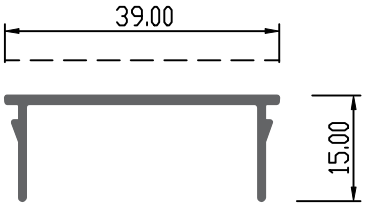

Description	: Pocket Filler ฝาปิดเฟรมข้าง	
Die Number	: **B11008**	
Rev.	Thickness (mm.)	Weight (kg./m.)
A	1.20	0.210

สิทธิในทรัพย์สินทางปัญญา
การประดิษฐ์ การออกแบบผลิตภัณฑ์ และรูปแบบของผลิตภัณฑ์นี้เป็นทรัพย์สิน และสิทธิอันมีค่าของ บริษัท ซิมเมอร์ เมตัล สแตนดาร์ด จำกัด ห้ามมิให้ทำการเปิดเผยแก่บุคคลที่สามหรือทำการผลิต ทำซ้ำ ดัดแปลง ไม่ว่าทั้งหมดหรือบางส่วน โดยปราศจากความยินยอมเป็นลายลักษณ์อักษรจาก บริษัท ซิมเมอร์ เมตัส สแตนดาร์ด จำกัด

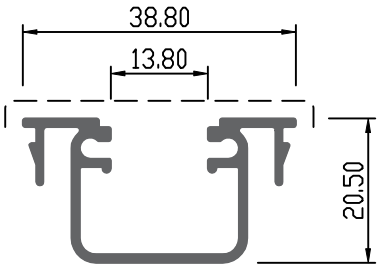

Description	: Pocket Filler คิ้วตบร่อง	
Die Number	: **B11009**	
Rev.	Thickness (mm.)	Weight (kg./m.)
A	1.20	0.386

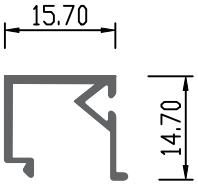

Description	: Glazing Bead คิ้วตบ	
Die Number	: **B10026**	
Rev.	Thickness (mm.)	Weight (kg./m.)
A	0.90	0.136

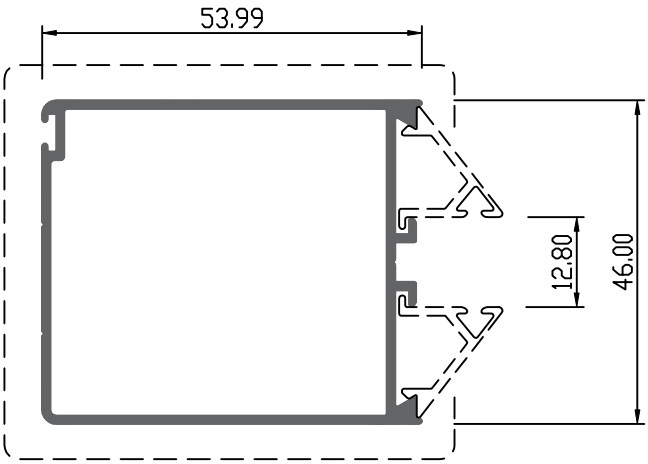

Description	: Hinge Stile เสาประตู	
Die Number	: **B13055**	
Rev.	Thickness (mm.)	Weight (kg./m.)
B	1.20	0.774
B	1.50	0.937
B	1.75	0.974
B	2.00	1.095

สิทธิในทรัพย์สินทางปัญญา
การประดิษฐ์ การออกแบบผลิตภัณฑ์ และรูปแบบของผลิตภัณฑ์นี้เป็นทรัพย์สิน และสิทธิอันมีค่าของ บริษัท ซิมเมอร์ เมตัล สแตนดาร์ด จำกัด ห้ามมิให้ทำการเปิดเผยแก่บุคคลที่สามหรือทำการผลิต ทำซ้ำ ดัดแปลง ไม่ว่าทั้งหมดหรือบางส่วน โดยปราศจากความยินยอมเป็นลายลักษณ์อักษรจาก บริษัท ซิมเมอร์ เมตัส สแตนดาร์ด จำกัด

SECTION 2

PROLINE

130, 131 SERIES

SHOPFRONT DOOR

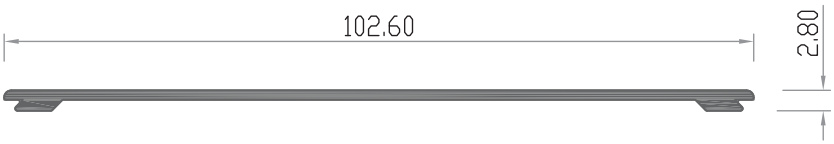

Description	: Closer Cover ฝาแจ๊คสัน	
Die Number	: **S13107**	
Rev.	Thickness (mm.)	Weight (kg./m.)
A	1.50	0.404

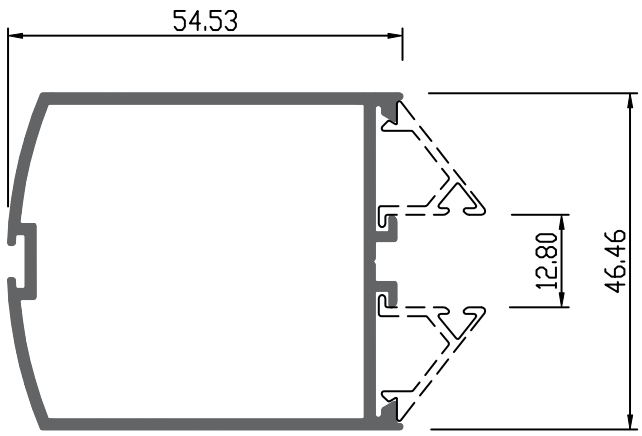

Description	: Door Stile เสาประตูข้าง	
Die Number	: **S13108**	
Rev.	Thickness (mm.)	Weight (kg./m.)
A	1.50	0.751

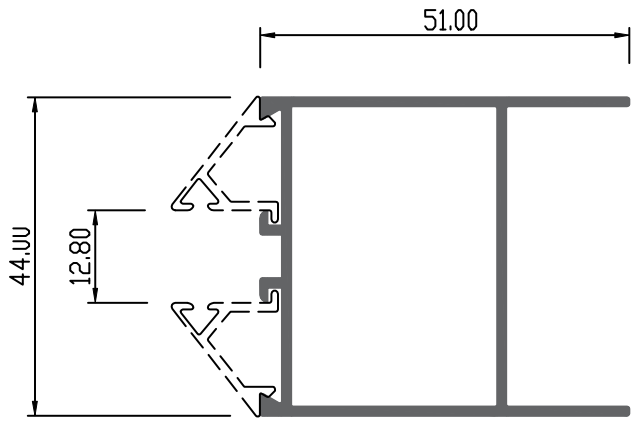

Description	: Door Rall เสาประตูบน	
Die Number	: **S13109**	
Rev.	Thickness (mm.)	Weight (kg./m.)
A	1.20	0.675
A	1.50	0.738

สิทธิในทรัพย์สินทางปัญญา
การประดิษฐ์ การออกแบบผลิตภัณฑ์ และรูปแบบของผลิตภัณฑ์นี้เป็นทรัพย์สิน และสิทธิอันมีค่าของ บริษัท ซิมเมอร์ เมตัล สแตนดาร์ด จำกัด ห้ามมิให้ทำการเปิดเผยแก่บุคคลที่สามหรือทำการผลิต ทำซ้ำ ดัดแปลง ไม่ว่าทั้งหมดหรือบางส่วน โดยปราศจากความยินยอมเป็นลายลักษณ์อักษรจาก บริษัท ซิมเมอร์ เมตัส สแตนดาร์ด จำกัด

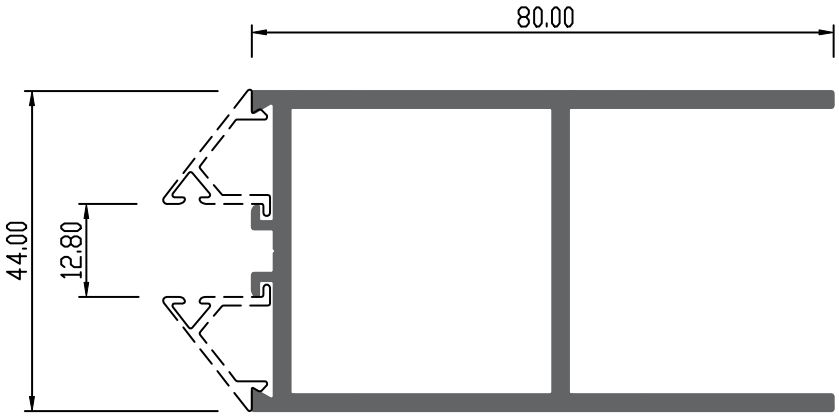

Description :	Door Rall เสาประตูล่าง	
Die Number : **S13110**		
Rev.	Thickness (mm.)	Weight (kg./m.)
A	1.00	0.712
A	1.75	1.057
A	2.00	1.335
A	2.30	1.518

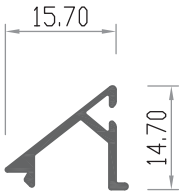

Description :	Glazing Bead คิ้วประตู	
Die Number : **S13111**		
Rev.	Thickness (mm.)	Weight (kg./m.)
A	0.90	0.093

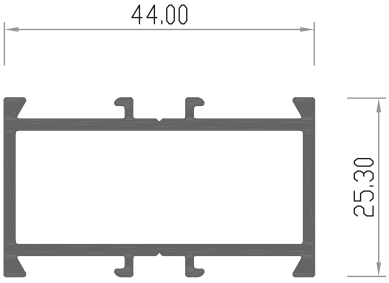

Description :	Door Midrail ซอยลูกฟัก 1 นิ้ว	
Die Number : **S13118**		
Rev.	Thickness (mm.)	Weight (kg./m.)
A	1.00	0.454

สิทธิในทรัพย์สินทางปัญญา
การประดิษฐ์ การออกแบบผลิตภัณฑ์ และรูปแบบของผลิตภัณฑ์นี้เป็นทรัพย์สิน และสิทธิอันมีค่าของ บริษัท ซิมเมอร์ เมตัล สแตนดาร์ด จำกัด ห้ามมิให้ทำการเปิดเผยแก่บุคคลที่สามหรือทำการผลิต ทำซ้ำ ดัดแปลง ไม่ว่าทั้งหมดหรือบางส่วน โดยปราศจากความยินยอมเป็นลายลักษณ์อักษรจาก บริษัท ซิมเมอร์ เมตัส สแตนดาร์ด จำกัด

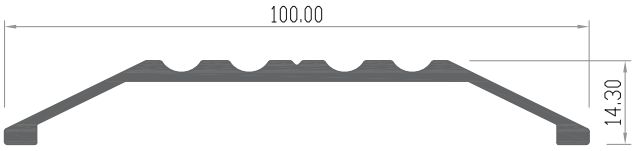

Description	: Threshold ธรณีสวิง	
Die Number	: **S13220**	
Rev.	Thickness (mm.)	Weight (kg./m.)
A	1.75	0.691
A	2.00	0.803

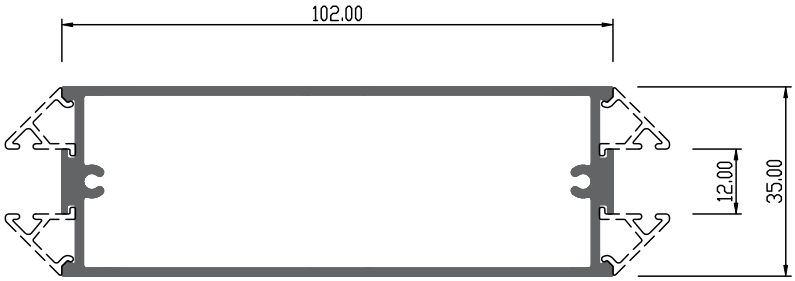

Description	: Door Midrall บานเปิด	
Die Number	: **S25595**	
Rev.	Thickness (mm.)	Weight (kg./m.)
A	1.50	1.314

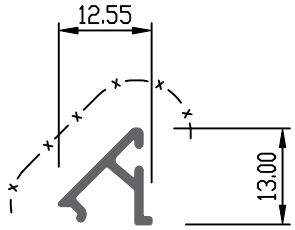

Description	: Glazing Bead คิ้วบานเปิด	
Die Number	: **S34679**	
Rev.	Thickness (mm.)	Weight (kg./m.)
A	1.00	0.092

สิทธิในทรัพย์สินทางปัญญา
การประดิษฐ์ การออกแบบผลิตภัณฑ์ และรูปแบบของผลิตภัณฑ์นี้เป็นทรัพย์สิน และสิทธิอันมีค่าของ บริษัท ซิมเมอร์ เมตัล สแตนดาร์ด จำกัด ห้ามมิให้ทำการเปิดเผยแก่บุคคลที่สามหรือทำการผลิต ทำซ้ำ ดัดแปลง ไม่ว่าทั้งหมดหรือบางส่วน โดยปราศจากความยินยอมเป็นลายลักษณ์อักษรจาก บริษัท ซิมเมอร์ เมตัส สแตนดาร์ด จำกัด

SECTION 3

HOMELIFE

2000, 3000 SERIES (200, 220 SERIES)

SLIDING DOOR

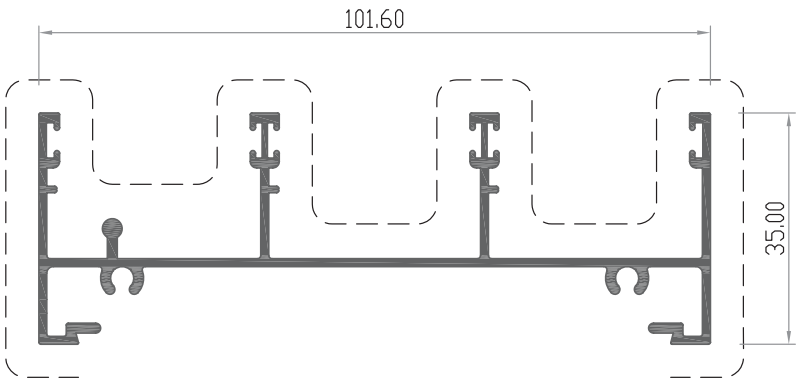

Description : 35 mm. Head เฟรมบนบานเลื่อน 35 มม.		
Die Number : **B20001**		
Rev.	Thickness (mm.)	Weight (kg./m.)
A	1.20	0.982
A	1.50	1.110

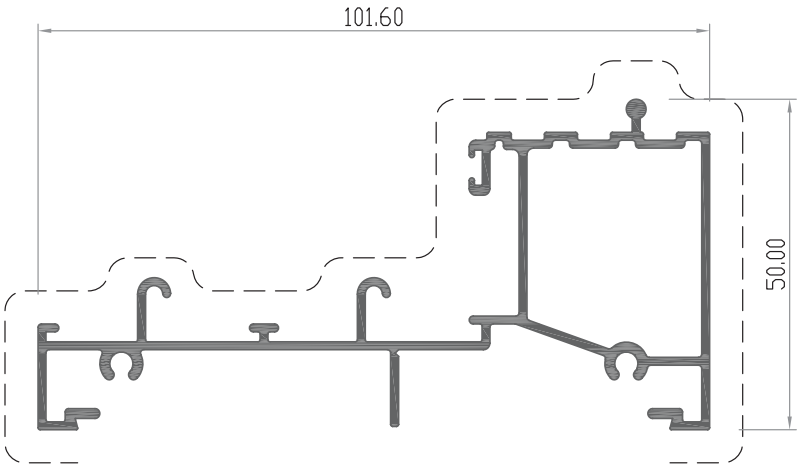

Description : Standard Sill เฟรมล่างบานเลื่อน		
Die Number : **B20002**		
Rev.	Thickness (mm.)	Weight (kg./m.)
A	1.20	1.131
A	1.50	1.317

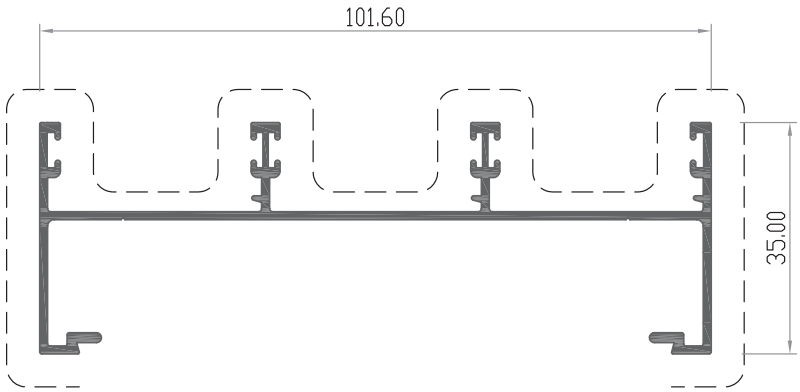

Description : 35 mm.Jamb เฟรมข้างบานเลื่อน 35 มม.		
Die Number : **B20003**		
Rev.	Thickness (mm.)	Weight (kg./m.)
A	1.20	0.818
A	1.50	0.942

สิทธิในทรัพย์สินทางปัญญา
การประดิษฐ์ การออกแบบผลิตภัณฑ์ และรูปแบบของผลิตภัณฑ์นี้เป็นทรัพย์สิน และสิทธิอันมีค่าของ บริษัท ซิมเมอร์ เมตัล สแตนดาร์ด จำกัด ห้ามมิให้ทำการเปิดเผยแก่บุคคลที่สามหรือทำการผลิต ทำซ้ำ ดัดแปลง ไม่ว่าทั้งหมดหรือบางส่วน โดยปราศจากความยินยอมเป็นลายลักษณ์อักษรจาก บริษัท ซิมเมอร์ เมตัส สแตนดาร์ด จำกัด

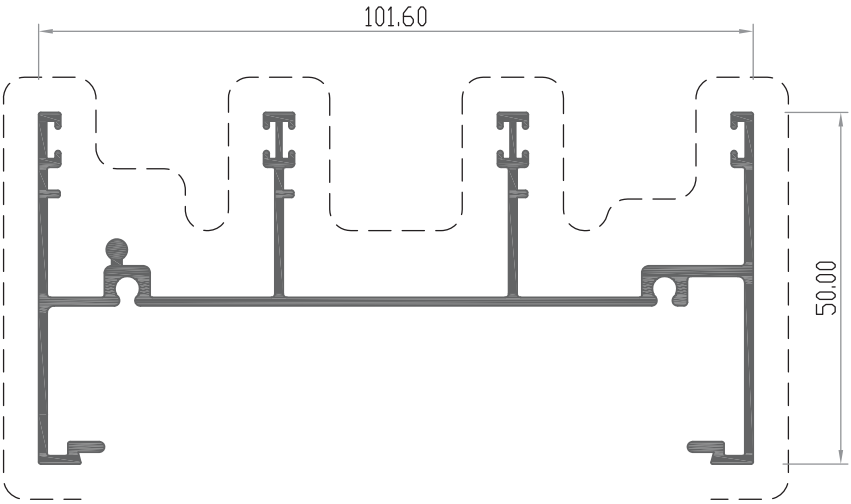

Description : Center Glaze Transome เฟรมบนเสริมร่องกระจก		
Die Number : **B20004**		
Rev.	Thickness (mm.)	Weight (kg./m.)
A	1.20	1.113
A	1.50	1.266
A	1.75	1.454
A	2.00	1.586

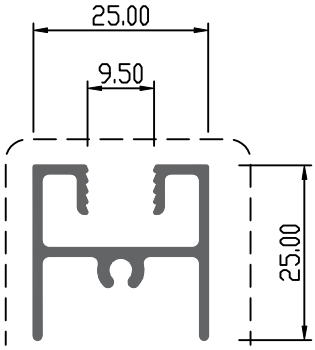

Description : Head Rail-LW ขวางบน		
Die Number : **B20005**		
Rev.	Thickness (mm.)	Weight (kg./m.)
A	1.20	0.360
A	1.50	0.420
A	1.75	0.503
A	2.00	0.554

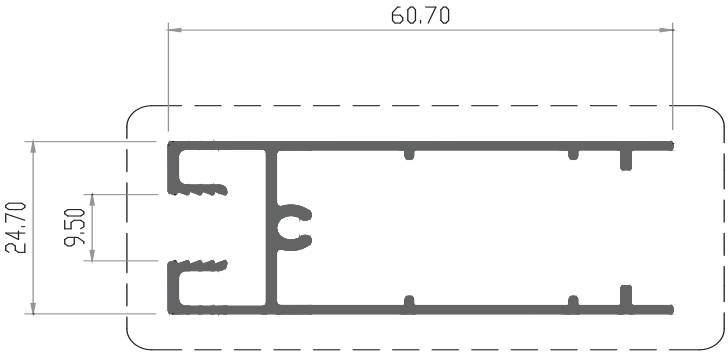

Description : Bottom Rail-LW ขวางล่าง		
Die Number : **B20006**		
Rev.	Thickness (mm.)	Weight (kg./m.)
B	1.20	0.610
C	1.50	0.729
B	1.75	0.859
B	2.00	0.953

สิทธิในทรัพย์สินทางปัญญา
การประดิษฐ์ การออกแบบผลิตภัณฑ์ และรูปแบบของผลิตภัณฑ์นี้เป็นทรัพย์สิน และสิทธิอันมีค่าของ บริษัท ซิมเมอร์ เมตัล สแตนดาร์ด จำกัด ห้ามมิให้ทำการเปิดเผยแก่บุคคลที่สามหรือทำการผลิต ทำซ้ำ ดัดแปลง ไม่ว่าทั้งหมดหรือบางส่วน โดยปราศจากความยินยอมเป็นลายลักษณ์อักษรจาก บริษัท ซิมเมอร์ เมตัส สแตนดาร์ด จำกัด

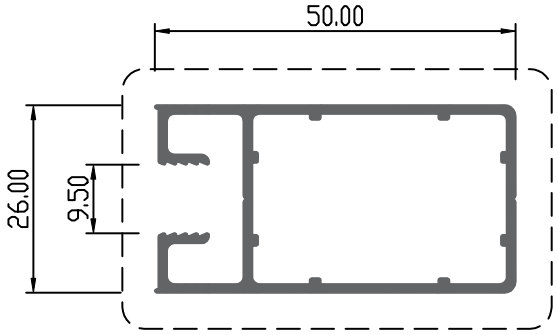

Description	: Saah Stile-LW เสากุญแจ	
Die Number	: **B20007**	
Rev.	Thickness (mm.)	Weight (kg./m.)
B	1.20	0.586
B	1.50	0.700
B	1.75	0.797
A	2.00	0.892

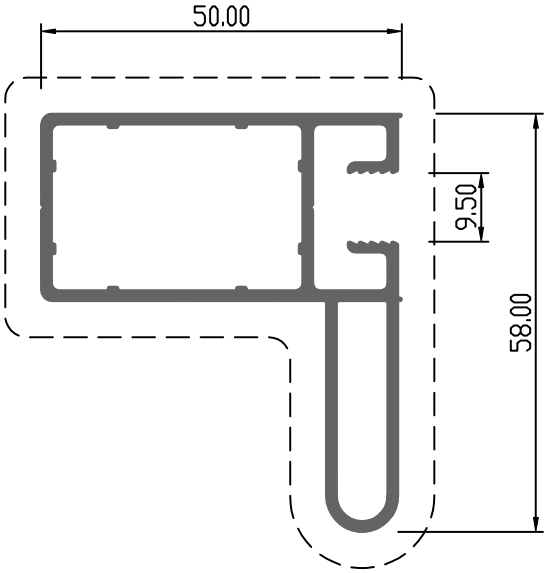

Description	: Sash Stile-LW เสากุญแจ-รับแรง	
Die Number	: **B20008**	
Rev.	Thickness (mm.)	Weight (kg./m.)
B	1.50	0.974
B	1.75	1.115
A	2.00	1.253

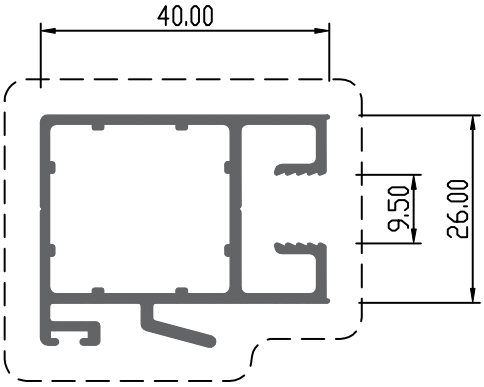

Description	: Interlock-LW เสาเกี่ยว-สแตนดาร์ด	
Die Number	: **B20009**	
Rev.	Thickness (mm.)	Weight (kg./m.)
B	1.20	0.639
B	1.50	0.725
B	1.75	0.816
A	2.00	0.899

สิทธิในทรัพย์สินทางปัญญา
การประดิษฐ์ การออกแบบผลิตภัณฑ์ และรูปแบบของผลิตภัณฑ์นี้เป็นทรัพย์สิน และสิทธิอันมีค่าของ บริษัท ซิมเมอร์ เมตัล สแตนดาร์ด จำกัด ห้ามมิให้ทำการเปิดเผยแก่บุคคลที่สามหรือทำการผลิต ทำซ้ำ ดัดแปลง ไม่ว่าทั้งหมดหรือบางส่วน โดยปราศจากความยินยอมเป็นลายลักษณ์อักษรจาก บริษัท ซิมเมอร์ เมตัส สแตนดาร์ด จำกัด

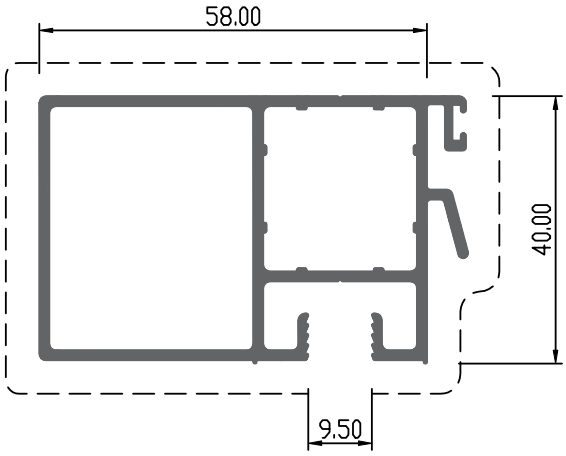

Description	: Interlock-LW เสาเกี่ยว-เพิ่มประสิทธิภาพ	
Die Number	: **B20010**	
Rev.	Thickness (mm.)	Weight (kg./m.)
B	1.50	1.136
B	1.75	1.289
A	2.00	1.434

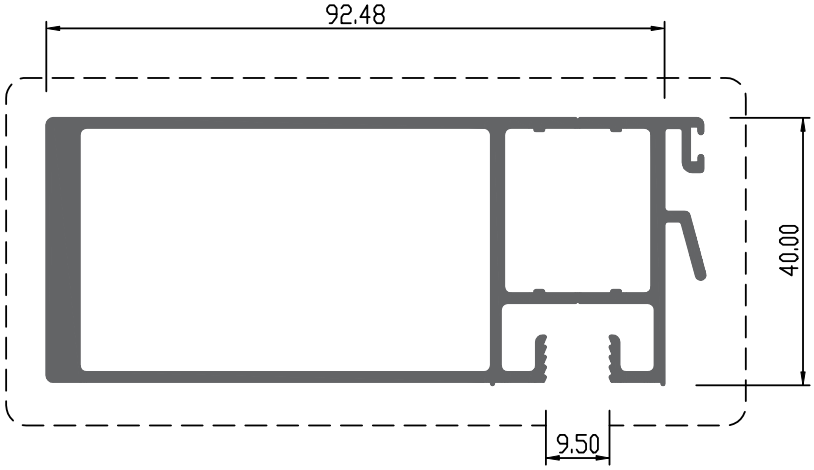

Description	: H/D Interlock เสาเกี่ยว-เพิ่มประสิทธิภาพสูง	
Die Number	: **B20011**	
Rev.	Thickness (mm.)	Weight (kg./m.)
C	1.50	1.822

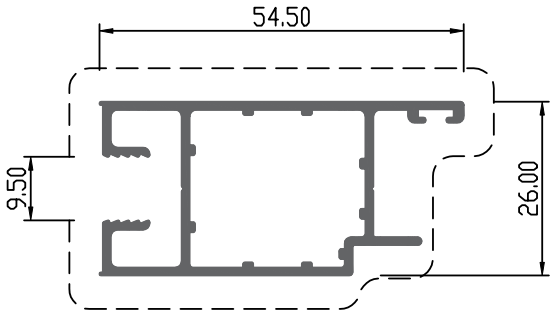

Description	: Bi-Part Sash Stile เสากุญแจชนกลาง	
Die Number	: **B20012**	
Rev.	Thickness (mm.)	Weight (kg./m.)
B	1.20	0.618
B	1.50	0.720
B	1.75	0.818
A	2.00	0.908

สิทธิในทรัพย์สินทางปัญญา
การประดิษฐ์ การออกแบบผลิตภัณฑ์ และรูปแบบของผลิตภัณฑ์นี้เป็นทรัพย์สิน และสิทธิอันมีค่าของ บริษัท ซิมเมอร์ เมตัล สแตนดาร์ด จำกัด ห้ามมิให้ทำการเปิดเผยแก่บุคคลที่สามหรือทำการผลิต ทำซ้ำ ดัดแปลง ไม่ว่าทั้งหมดหรือบางส่วน โดยปราศจากความยินยอมเป็นลายลักษณ์อักษรจาก บริษัท ซิมเมอร์ เมตัส สแตนดาร์ด จำกัด

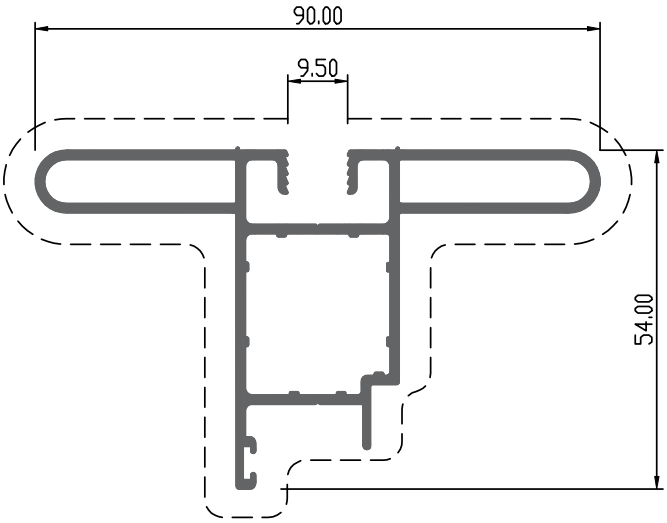

Description :	Bi-Part Sash Stile เสากุญแจชนกลาง-รับแรง	
Die Number : **B20013**		
Rev.	Thickness (mm.)	Weight (kg./m.)
B	1.50	1.268

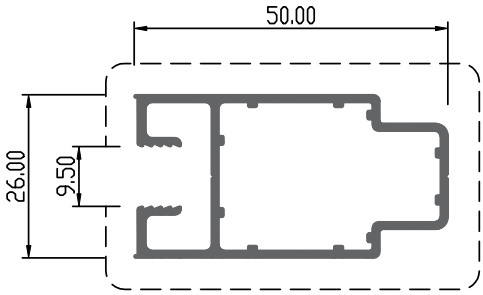

Description :	Fix-Slide-Fix Sash เสากุญแจตัวผู้	
Die Number : **B20014**		
Rev.	Thickness (mm.)	Weight (kg./m.)
B	1.20	0.595
A	1.50	0.697
B	1.75	0.795
A	2.00	0.889

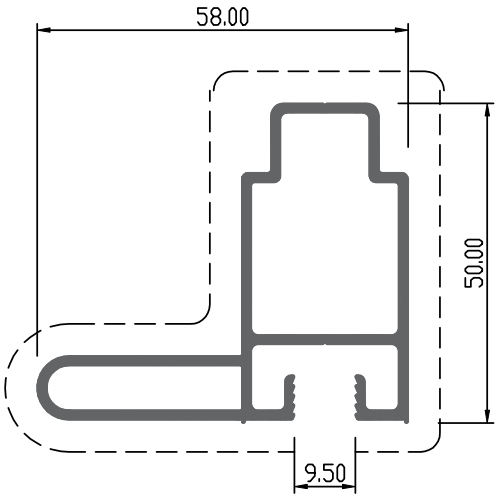

Description :	Fix-Slide-Fix Sash เสากุญแจชนกลางตัวผู้-รับแรง	
Die Number : **B20015**		
Rev.	Thickness (mm.)	Weight (kg./m.)
B	1.50	0.974

สิทธิในทรัพย์สินทางปัญญา
การประดิษฐ์ การออกแบบผลิตภัณฑ์ และรูปแบบของผลิตภัณฑ์นี้เป็นทรัพย์สิน และสิทธิอันมีค่าของ บริษัท ซิมเมอร์ เมตัล สแตนดาร์ด จำกัด ห้ามมิให้ทำการเปิดเผยแก่บุคคลที่สามหรือทำการผลิต ทำซ้ำ ดัดแปลง ไม่ว่าทั้งหมดหรือบางส่วน โดยปราศจากความยินยอมเป็นลายลักษณ์อักษรจาก บริษัท ซิมเมอร์ เมตัส สแตนดาร์ด จำกัด

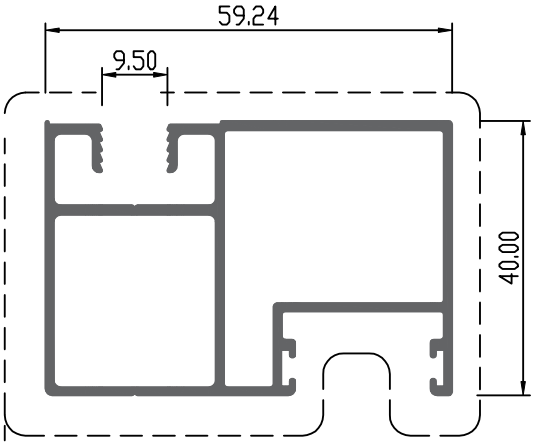

Description :	Fix-Slide-Fix Sash เสากุญแจบานเลื่อน 3 บาน	
Die Number : **B20016**		
Rev.	Thickness (mm.)	Weight (kg./m.)
B	1.20	0.972
B	1.50	1.121
B	1.75	1.275
A	2.00	1.426

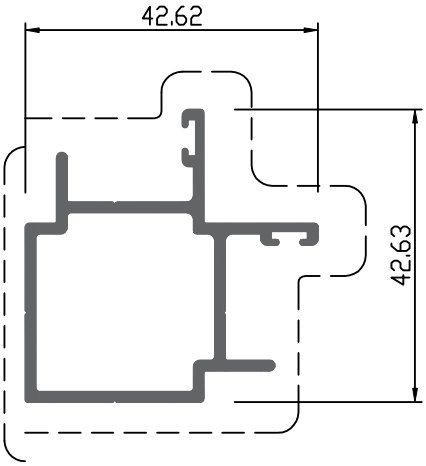

Description :	90° Corner เสาเข้ามุม 90°	
Die Number : **B20017**		
Rev.	Thickness (mm.)	Weight (kg./m.)
A	1.50	0.640

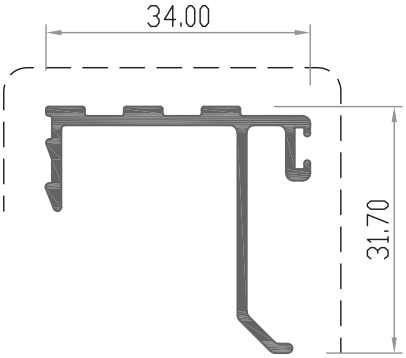

Description :	Threshold ธรณีขาต่ำ	
Die Number : **B20018**		
Rev.	Thickness (mm.)	Weight (kg./m.)
A	1.20	0.342

สิทธิในทรัพย์สินทางปัญญา
การประดิษฐ์ การออกแบบผลิตภัณฑ์ และรูปแบบของผลิตภัณฑ์นี้เป็นทรัพย์สิน และสิทธิอันมีค่าของ บริษัท ซิมเมอร์ เมตัล สแตนดาร์ด จำกัด ห้ามมิให้ทำการเปิดเผยแก่บุคคลที่สามหรือทำการผลิต ทำซ้ำ ดัดแปลง ไม่ว่าทั้งหมดหรือบางส่วน โดยปราศจากความยินยอมเป็นลายลักษณ์อักษรจาก บริษัท ซิมเมอร์ เมตัส สแตนดาร์ด จำกัด

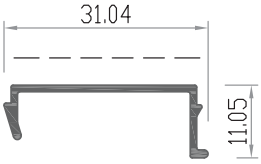

Description : Pocket Filler ฝาปิดเฟรมข้าง		
Die Number : **B20019**		
Rev.	Thickness (mm.)	Weight (kg./m.)
A	1.00	0.138

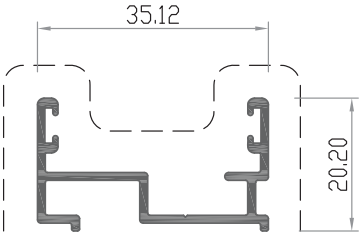

Description : 3 Panel Adaptor คิ้วตบเฟรม 3 บาน		
Die Number : **B20020**		
Rev.	Thickness (mm.)	Weight (kg./m.)
A	1.20	0.328

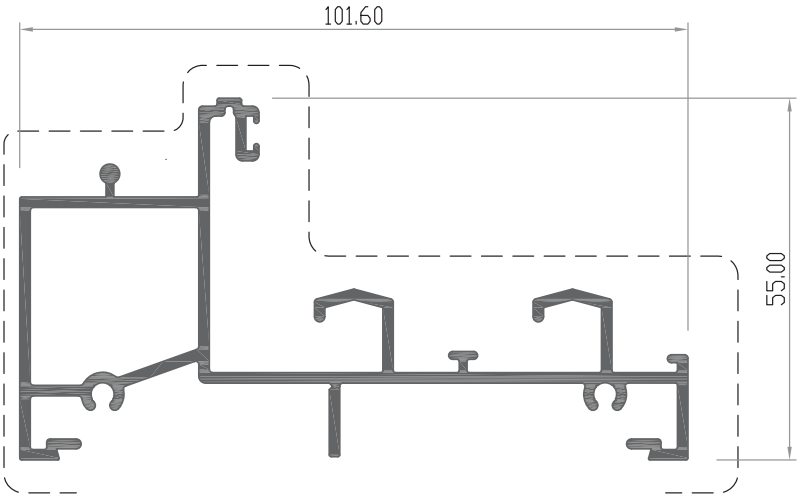

Description : H.P. Sill เฟรมล่างบานเลื่อนธรณีสูง		
Die Number : **B20021**		
Rev.	Thickness (mm.)	Weight (kg./m.)
B	1.60	1.485

สิทธิในทรัพย์สินทางปัญญา
การประดิษฐ์ การออกแบบผลิตภัณฑ์ และรูปแบบของผลิตภัณฑ์นี้เป็นทรัพย์สิน และสิทธิอันมีค่าของ บริษัท ซิมเมอร์ เมตัล สแตนดาร์ด จำกัด ห้ามมิให้ทำการเปิดเผยแก่บุคคลที่สามหรือทำการผลิต ทำซ้ำ ดัดแปลง ไม่ว่าทั้งหมดหรือบางส่วน โดยปราศจากความยินยอมเป็นลายลักษณ์อักษรจาก บริษัท ซิมเมอร์ เมตัส สแตนดาร์ด จำกัด

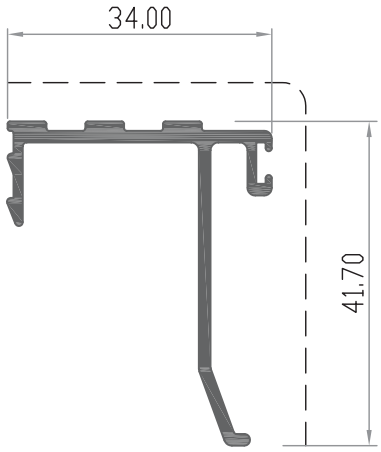

Description	: Threshold H/D ตบธรณีขาสูง	
Die Number	: **B20022**	
Rev.	Thickness (mm.)	Weight (kg./m.)
A	1.50	0.426

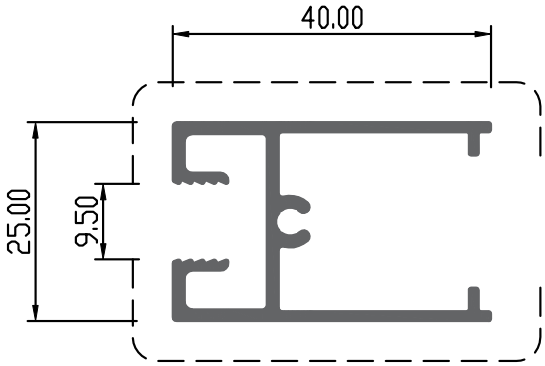

Description	: V-Roller ขวางล่างล้อตัววี	
Die Number	: **B20023**	
Rev.	Thickness (mm.)	Weight (kg./m.)
A	1.50	0.517

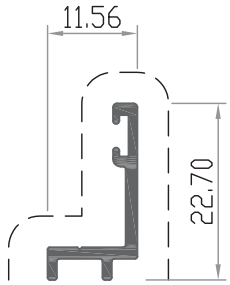

Description	: Sash Retainer คิ้วกันตก	
Die Number	: **B20024**	
Rev.	Thickness (mm.)	Weight (kg./m.)
B	1.50	0.150

สิทธิในทรัพย์สินทางปัญญา
การประดิษฐ์ การออกแบบผลิตภัณฑ์ และรูปแบบของผลิตภัณฑ์นี้เป็นทรัพย์สิน และสิทธิอันมีค่าของ บริษัท ซิมเมอร์ เมตัล สแตนดาร์ด จำกัด ห้ามมิให้ทำการเปิดเผยแก่บุคคลที่สามหรือทำการผลิต ทำซ้ำ ดัดแปลง ไม่ว่าทั้งหมดหรือบางส่วน โดยปราศจากความยินยอมเป็นลายลักษณ์อักษรจาก บริษัท ซิมเมอร์ เมตัส สแตนดาร์ด จำกัด

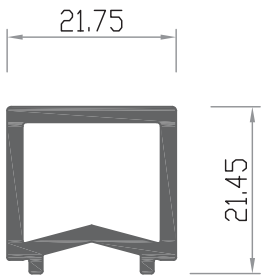

Description : Sliding Door Saddle เสริมรางบานตาย		
Die Number : **B20025**		
Rev.	Thickness (mm.)	Weight (kg./m.)
A	2.00	0.430

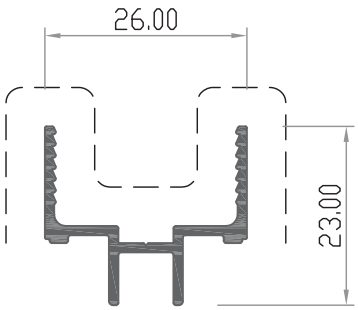

Description : Glazing Adaptor คิวตบร่องเสากุญแจ		
Die Number : **B20027**		
Rev.	Thickness (mm.)	Weight (kg./m.)
A	1.20	0.243

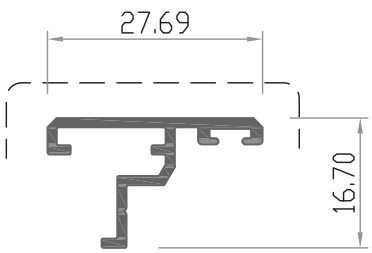

Description : Fly Screen Cover บังใบมุ้งลวด		
Die Number : **B20028**		
Rev.	Thickness (mm.)	Weight (kg./m.)
A	1.20	0.209

สิทธิในทรัพย์สินทางปัญญา
การประดิษฐ์ การออกแบบผลิตภัณฑ์ และรูปแบบของผลิตภัณฑ์นี้เป็นทรัพย์สิน และสิทธิอันมีค่าของ บริษัท ซิมเมอร์ เมตัล สแตนดาร์ด จำกัด ห้ามมิให้ทำการเปิดเผยแก่บุคคลที่สามหรือทำการผลิต ทำซ้ำ ดัดแปลง ไม่ว่าทั้งหมดหรือบางส่วน โดยปราศจากความยินยอมเป็นลายลักษณ์อักษรจาก บริษัท ซิมเมอร์ เมตัส สแตนดาร์ด จำกัด

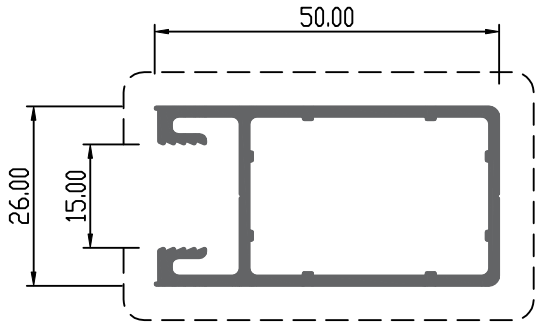

Description : WIde Pocket Sash Stile-LW เสากุญแจ		
Die Number : **B20029**		
Rev.	Thickness (mm.)	Weight (kg./m.)
A	1.50	0.684

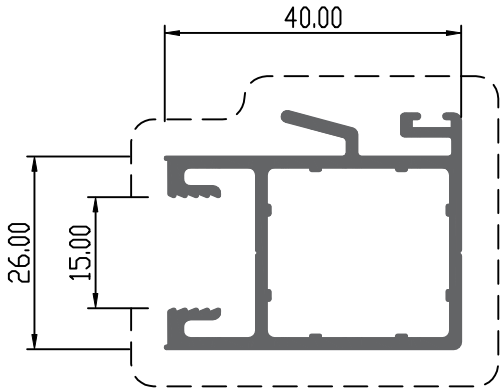

Description : WIde Pocket Interlock-LW เสาเกี่ยว--สแตนดาร์ด		
Die Number : **B20030**		
Rev.	Thickness (mm.)	Weight (kg./m.)
A	1.50	0.710

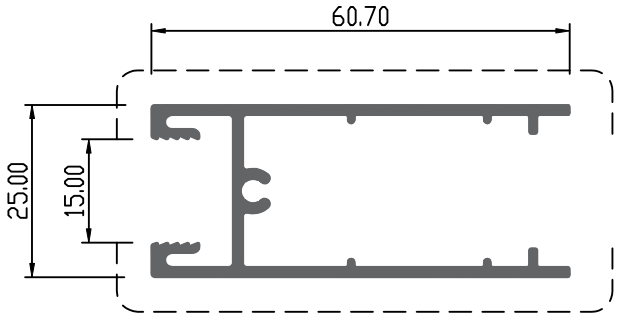

Description : WIde Pocket Bottom Rail-LW ขวางล่าง		
Die Number : **B20031**		
Rev.	Thickness (mm.)	Weight (kg./m.)
B	1.50	0.717

สิทธิในทรัพย์สินทางปัญญา
การประดิษฐ์ การออกแบบผลิตภัณฑ์ และรูปแบบของผลิตภัณฑ์นี้เป็นทรัพย์สิน และสิทธิอันมีค่าของ บริษัท ซิมเมอร์ เมตัล สแตนดาร์ด จำกัด ห้ามมิให้ทำการเปิดเผยแก่บุคคลที่สามหรือทำการผลิต ทำซ้ำ ดัดแปลง ไม่ว่าทั้งหมดหรือบางส่วน โดยปราศจากความยินยอมเป็นลายลักษณ์อักษรจาก บริษัท ซิมเมอร์ เมตัส สแตนดาร์ด จำกัด

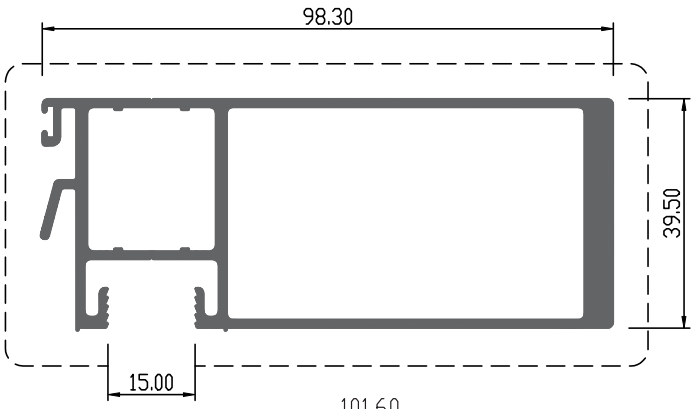

Description	:	WIde Pocket H/D Interlock เสาเกี่ยว-เพิ่มประสิทธิภาพสูง	
Die Number	:	**B20032**	
Rev.		Thickness (mm.)	Weight (kg./m.)
A		1.50	1.807

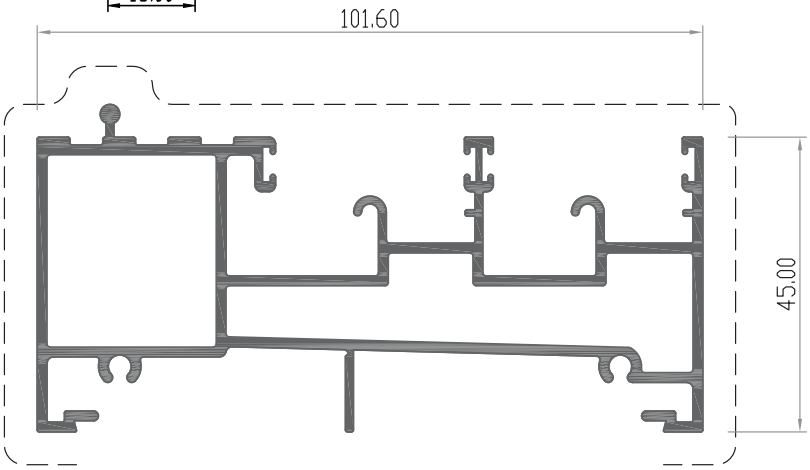

Description	:	Sill เฟรมล่างบานเลื่อน 45 มม.	
Die Number	:	**B20033**	
Rev.		Thickness (mm.)	Weight (kg./m.)
B		1.50	1.848

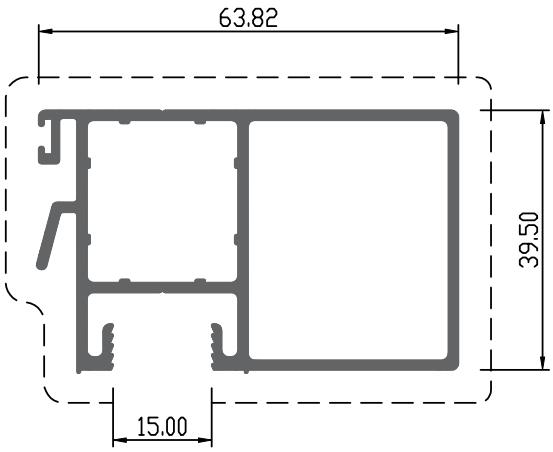

Description	:	WIde Pocket Interlock-LW เสาเกี่ยว-เพิ่มประสิทธิภาพ	
Die Number	:	**B20036**	
Rev.		Thickness (mm.)	Weight (kg./m.)
A		1.50	1.120

สิทธิในทรัพย์สินทางปัญญา
การประดิษฐ์ การออกแบบผลิตภัณฑ์ และรูปแบบของผลิตภัณฑ์นี้เป็นทรัพย์สิน และสิทธิอันมีค่าของ บริษัท ซิมเมอร์ เมตัล สแตนดาร์ด จำกัด ห้ามมิให้ทำการเปิดเผยแก่บุคคลที่สามหรือทำการผลิต ทำซ้ำ ดัดแปลง ไม่ว่าทั้งหมดหรือบางส่วน โดยปราศจากความยินยอมเป็นลายลักษณ์อักษรจาก บริษัท ซิมเมอร์ เมตัส สแตนดาร์ด จำกัด

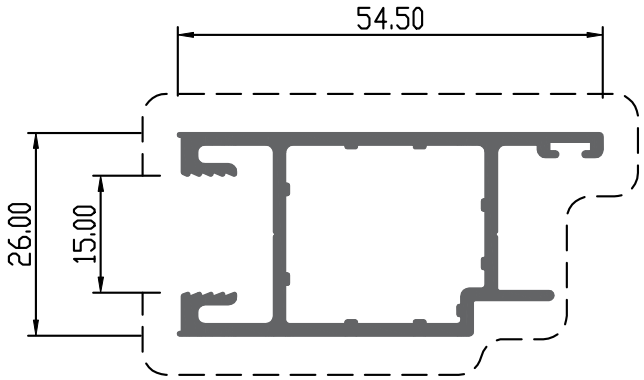

Description :	Wlde Pocket Bi-Part Sash Stile เสากุญแจชนกลาง	
Die Number : **B20037**		
Rev.	Thickness (mm.)	Weight (kg./m.)
A	1.50	1.807

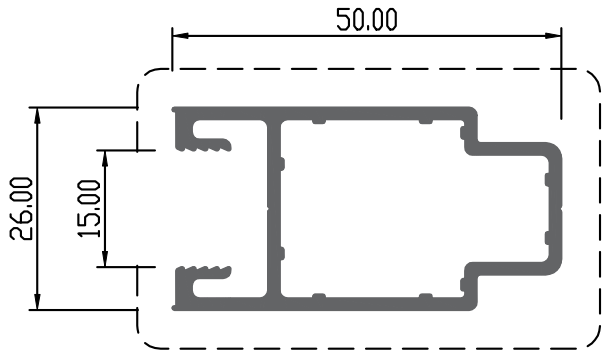

Description :	Wide Pocket Fix-Slide-Fix Sash เสากุญแจตัวผู้	
Die Number : **B20038**		
Rev.	Thickness (mm.)	Weight (kg./m.)
A	1.50	0.682

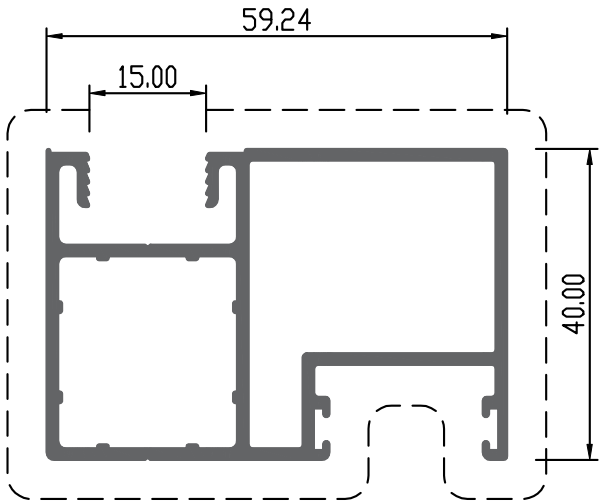

Description :	Wide Pocket Fix-Slide-Fix Muillion เสาเกี่ยวบานเลื่อน 3 บาน	
Die Number : **B20039**		
Rev.	Thickness (mm.)	Weight (kg./m.)
A	1.50	1.098

สิทธิในทรัพย์สินทางปัญญา
การประดิษฐ์ การออกแบบผลิตภัณฑ์ และรูปแบบของผลิตภัณฑ์นี้เป็นทรัพย์สิน และสิทธิอันมีค่าของ บริษัท ซิมเมอร์ เมตัล สแตนดาร์ด จำกัด ห้ามมิให้ทำการเปิดเผยแก่บุคคลที่สามหรือทำการผลิต ทำซ้ำ ดัดแปลง ไม่ว่าทั้งหมดหรือบางส่วน โดยปราศจากความยินยอมเป็นลายลักษณ์อักษรจาก บริษัท ซิมเมอร์ เมตัส สแตนดาร์ด จำกัด

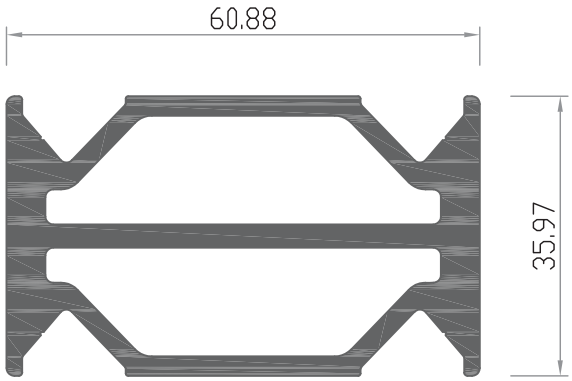

Description	:	Million Stiffener เสาเสริมความแข็งแรง	
Die Number	:	**B20043**	
Rev.		Thickness (mm.)	Weight (kg./m.)
A		2.50	2.117

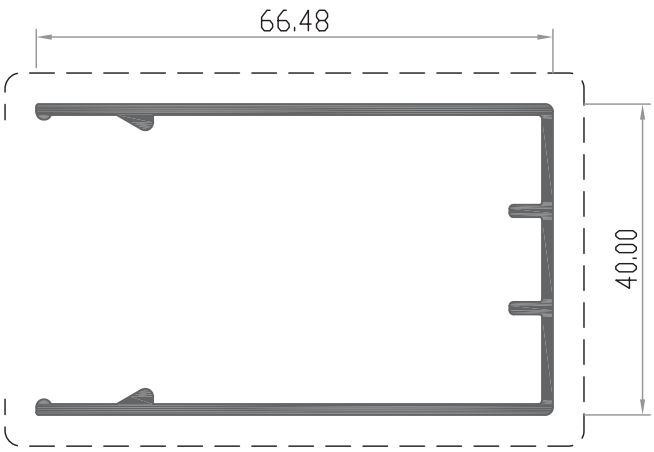

Description	:	Stiffener Cover ฝาครอบเสาเสริม	
Die Number	:	**B20044**	
Rev.		Thickness (mm.)	Weight (kg./m.)
A		1.40	0.716

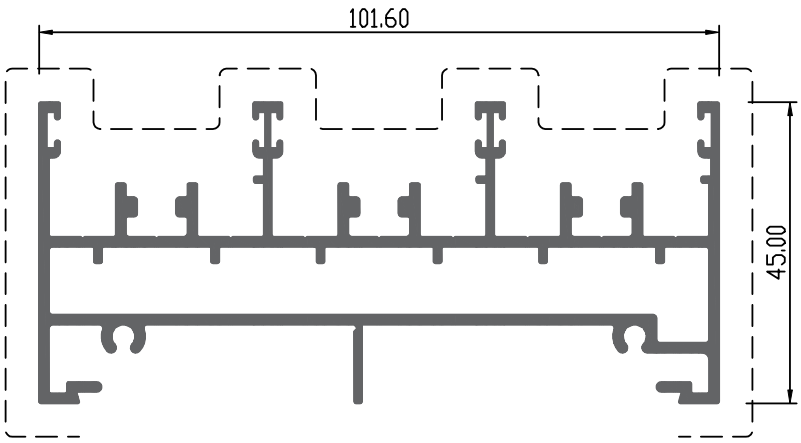

Description	:	Sill 3 Track เฟรมบานเลื่อน 3 ราง	
Die Number	:	**B20041**	
Rev.		Thickness (mm.)	Weight (kg./m.)
A		1.50	1.902

สิทธิในทรัพย์สินทางปัญญา
การประดิษฐ์ การออกแบบผลิตภัณฑ์ และรูปแบบของผลิตภัณฑ์นี้เป็นทรัพย์สิน และสิทธิอันมีค่าของ บริษัท ซิมเมอร์ เมตัล สแตนดาร์ด จำกัด ห้ามมิให้ทำการเปิดเผยแก่บุคคลที่สามหรือทำการผลิต ทำซ้ำ ดัดแปลง ไม่ว่าทั้งหมดหรือบางส่วน โดยปราศจากความยินยอมเป็นลายลักษณ์อักษรจาก บริษัท ซิมเมอร์ เมตัส สแตนดาร์ด จำกัด

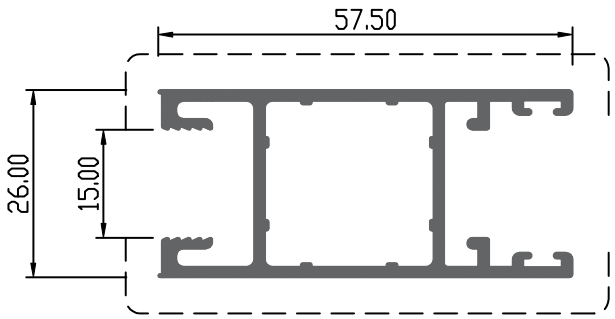

Description : Sash Multi-point Lock กรอบบาน-มัลติพ้อยล็อก		
Die Number : **B20045**		
Rev.	Thickness (mm.)	Weight (kg./m.)
C	1.50	0.825

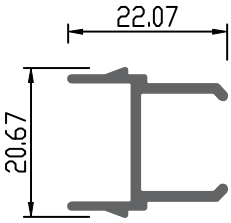

Description : Adaptor Multi-point Lock ตัวต่อ-มัลติพ้อยล็อก		
Die Number : **B20046**		
Rev.	Thickness (mm.)	Weight (kg./m.)
A	1.20	0.204

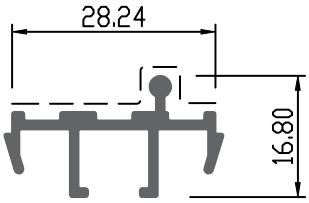

Description : Fly Screen Cover ตัวตบรางมุ้ง		
Die Number : **B20048**		
Rev.	Thickness (mm.)	Weight (kg./m.)
A	1.20	0.278

สิทธิในทรัพย์สินทางปัญญา
การประดิษฐ์ การออกแบบผลิตภัณฑ์ และรูปแบบของผลิตภัณฑ์นี้เป็นทรัพย์สิน และสิทธิอันมีค่าของ บริษัท ซิมเมอร์ เมตัล สแตนดาร์ด จำกัด ห้ามมิให้ทำการเปิดเผยแก่บุคคลที่สามหรือทำการผลิต ทำซ้ำ ดัดแปลง ไม่ว่าทั้งหมดหรือบางส่วน โดยปราศจากความยินยอมเป็นลายลักษณ์อักษรจาก บริษัท ซิมเมอร์ เมตัส สแตนดาร์ด จำกัด

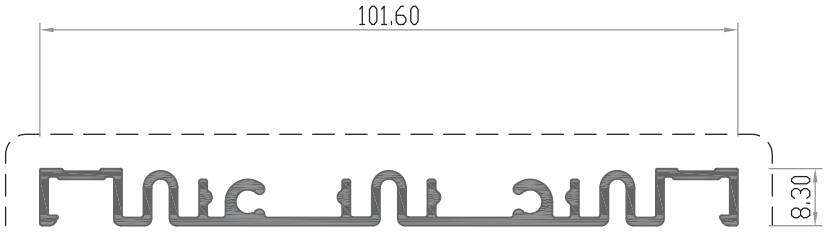

Description :	101.60 mm. Flush Sill Sump เฟรมบานเลื่อน 3 ราง-ภายใน	
Die Number :	**B20047**	
Rev.	Thickness (mm.)	Weight (kg./m.)
A	1.20	0.721

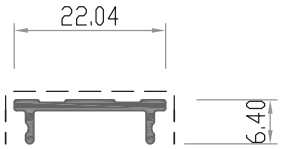

Description :	Cover Flush Sill Sump ฝาตบปิดรางภายใน	
Die Number :	**B20050**	
Rev.	Thickness (mm.)	Weight (kg./m.)
A	1.00	0.114

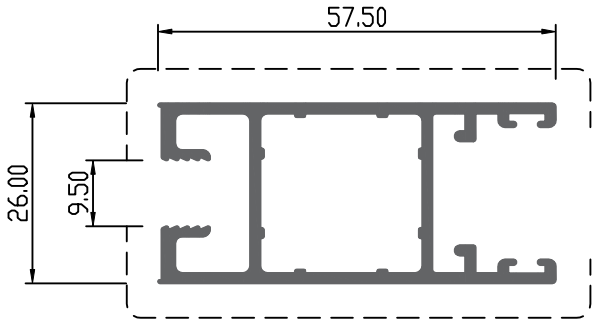

Description :	Sash Multi-point lock กรอบบาน-มัลติพ้อยล๊อก ร่องปกติ	
Die Number :	**B20051**	
Rev.	Thickness (mm.)	Weight (kg./m.)
B	1.50	0.855

สิทธิในทรัพย์สินทางปัญญา
การประดิษฐ์ การออกแบบผลิตภัณฑ์ และรูปแบบของผลิตภัณฑ์นี้เป็นทรัพย์สิน และสิทธิอันมีค่าของ บริษัท ซิมเมอร์ เมตัล สแตนดาร์ด จำกัด ห้ามมิให้ทำการเปิดเผยแก่บุคคลที่สามหรือทำการผลิต ทำซ้ำ ดัดแปลง ไม่ว่าทั้งหมดหรือบางส่วน โดยปราศจากความยินยอมเป็นลายลักษณ์อักษรจาก บริษัท ซิมเมอร์ เมตัส สแตนดาร์ด จำกัด

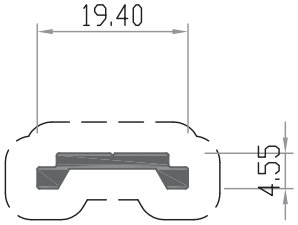

Description :	Tranmission Rod ก้านต่อมัลติพ้อยล๊อก	
Die Number : **B20052**		
Rev.	Thickness (mm.)	Weight (kg./m.)
A	2.00	0.127

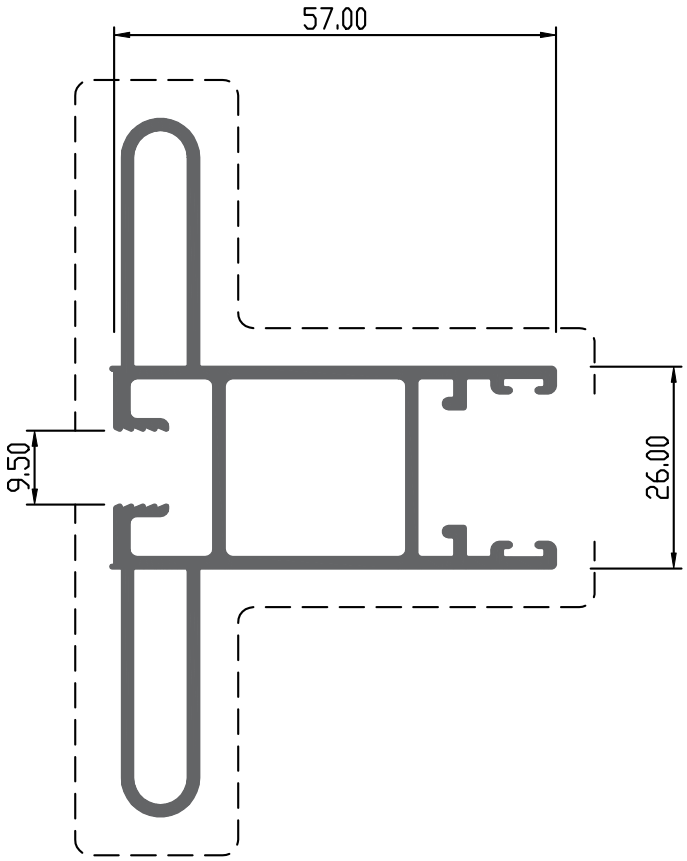

Description :	Sash Multi-point lock Handle กรอบบานมัลติพ้อยล๊อกร่องปกติ มีมือจับ	
Die Number : **B20053**		
Rev.	Thickness (mm.)	Weight (kg./m.)
A	1.50	1.388

สิทธิในทรัพย์สินทางปัญญา
การประดิษฐ์ การออกแบบผลิตภัณฑ์ และรูปแบบของผลิตภัณฑ์นี้เป็นทรัพย์สิน และสิทธิอันมีค่าของ บริษัท ซิมเมอร์ เมตัล สแตนดาร์ด จำกัด ห้ามมิให้ทำการเปิดเผยแก่บุคคลที่สามหรือทำการผลิต ทำซ้ำ ดัดแปลง ไม่ว่าทั้งหมดหรือบางส่วน โดยปราศจากความยินยอมเป็นลายลักษณ์อักษรจาก บริษัท ซิมเมอร์ เมตัส สแตนดาร์ด จำกัด

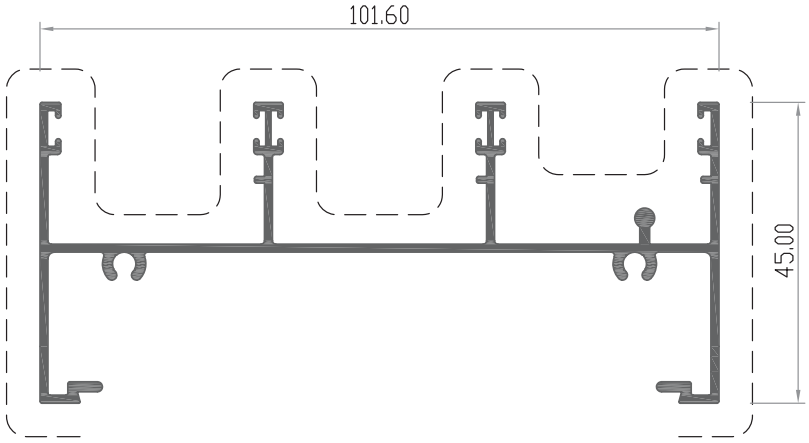

Description	: 45 mm. Door Head เฟรมบานเลื่อน 45 มม.	
Die Number	: **B22001**	
Rev.	Thickness (mm.)	Weight (kg./m.)
A	1.20	1.027
A	1.50	1.179
A	1.75	1.304
A	2.00	1.427

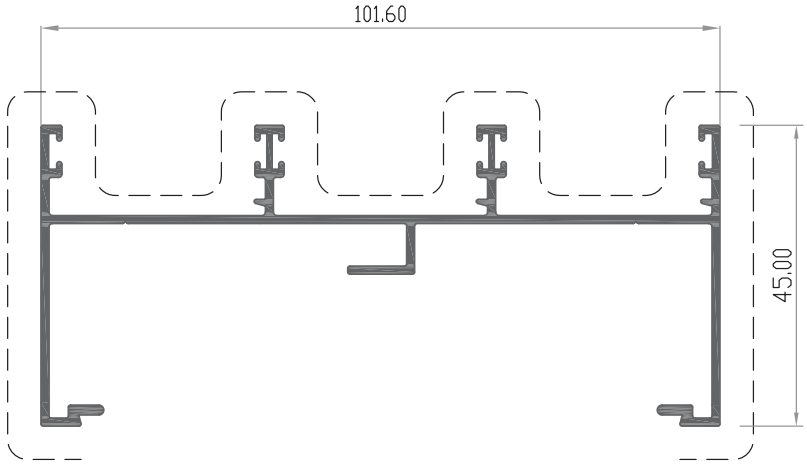

Description	: 45 mm. Door Jamb เฟรมข้างเลื่อน 45 มม.	
Die Number	: **B22002**	
Rev.	Thickness (mm.)	Weight (kg./m.)
A	1.20	0.925
A	1.50	1.080
A	1.75	1.206
A	2.00	1.329

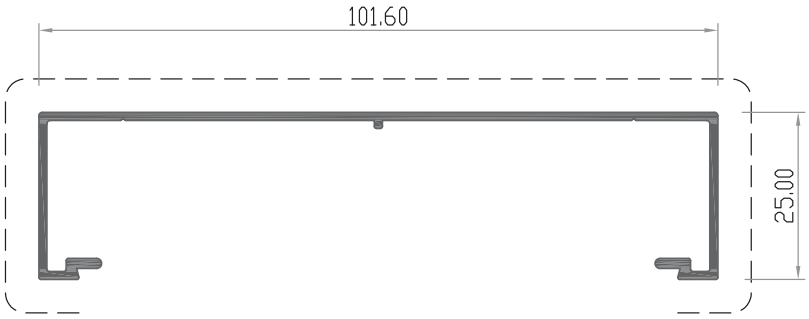

Description	: 25 mm. Plant On Frame กล่องเรียบ 25 มม.	
Die Number	: **B22003**	
Rev.	Thickness (mm.)	Weight (kg./m.)
A	1.20	0.563
A	1.75	0.783
A	2.00	0.881

สิทธิในทรัพย์สินทางปัญญา
การประดิษฐ์ การออกแบบผลิตภัณฑ์ และรูปแบบของผลิตภัณฑ์นี้เป็นทรัพย์สิน และสิทธิอันมีค่าของ บริษัท ชิมเมอร์ เมตัล สแตนดาร์ด จำกัด ห้ามมิให้ทำการเปิดเผยแก่บุคคลที่สามหรือทำการผลิต ทำซ้ำ ดัดแปลง ไม่ว่าทั้งหมดหรือบางส่วน โดยปราศจากความยินยอมเป็นลายลักษณ์อักษรจาก บริษัท ชิมเมอร์ เมตัส สแตนดาร์ด จำกัด

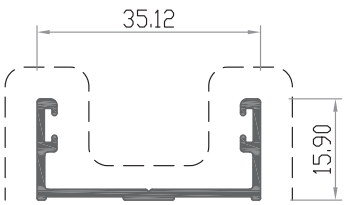

Description :	Plant on Receiver คิ้วรางข้างตบกล่องเรียบ	
Die Number :	**B22004**	
Rev.	Thickness (mm.)	Weight (kg./m.)
A	1.20	0.258

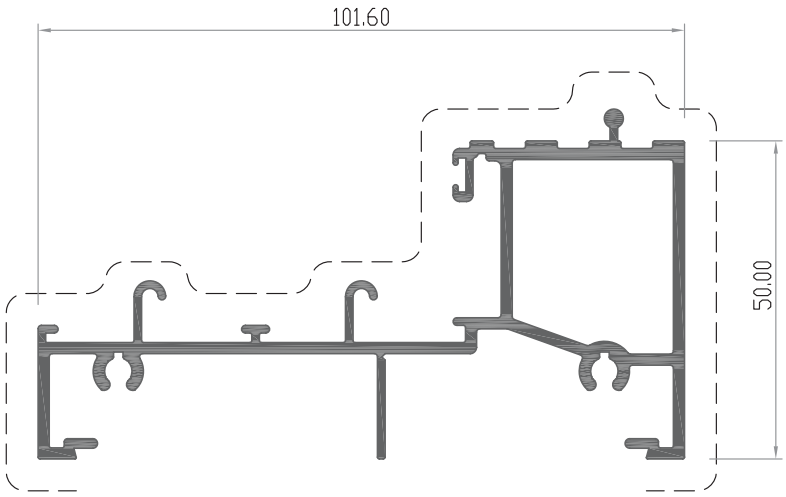

Description :	Standard Sill เฟรมล่างบานเลื่อน	
Die Number :	**B23001**	
Rev.	Thickness (mm.)	Weight (kg./m.)
A	1.75	1.581
A	2.00	1.601

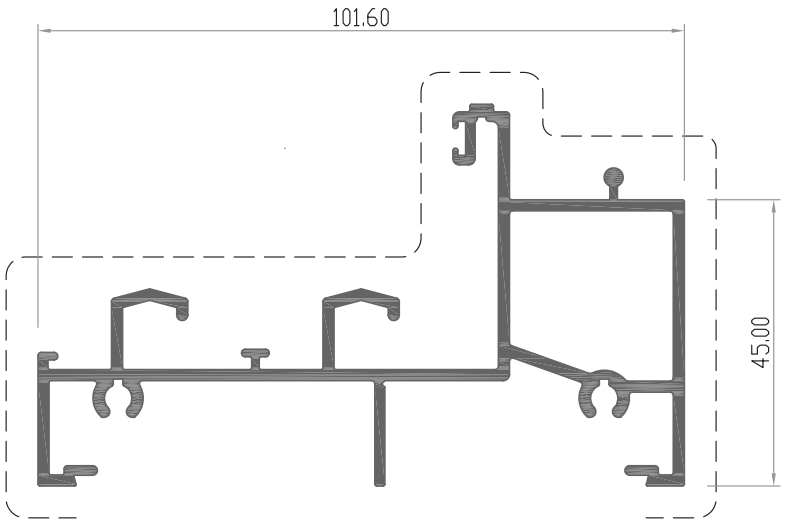

Description :	H.P.Sill เฟรมล่างบานเลื่อน-กันน้ำพิเศษ	
Die Number :	**B23002**	
Rev.	Thickness (mm.)	Weight (kg./m.)
A	1.75	1.710
A	2.00	1.882

สิทธิในทรัพย์สินทางปัญญา
การประดิษฐ์ การออกแบบผลิตภัณฑ์ และรูปแบบของผลิตภัณฑ์นี้เป็นทรัพย์สิน และสิทธิอันมีค่าของ บริษัท ซิมเมอร์ เมตัล สแตนดาร์ด จำกัด ห้ามมิให้ทำการเปิดเผยแก่บุคคลที่สามหรือทำการผลิต ทำซ้ำ ดัดแปลง ไม่ว่าทั้งหมดหรือบางส่วน โดยปราศจากความยินยอมเป็นลายลักษณ์อักษรจาก บริษัท ซิมเมอร์ เมตัส สแตนดาร์ด จำกัด

HOMELIFE

4000 SERIES (240 SERIES)

BI-FOLD DOOR

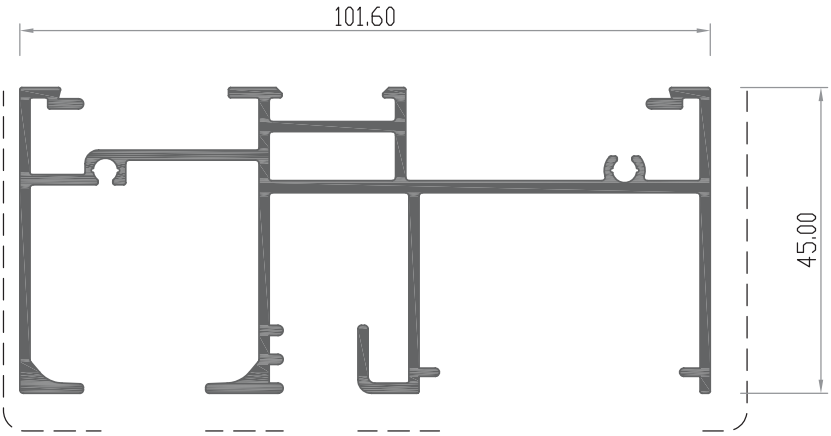

Description :	Head New เฟรมบนบานเฟี้ยม-รุ่นใหม่	
Die Number :	**B24020**	
Rev.	Thickness (mm.)	Weight (kg./m.)
A	1.80	2.132

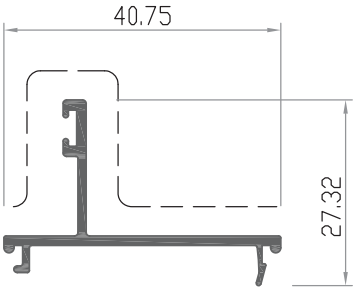

Description :	Door Stop Head คิ้วเฟรมบน	
Die Number :	**B24002**	
Rev.	Thickness (mm.)	Weight (kg./m.)
A	1.40	0.278

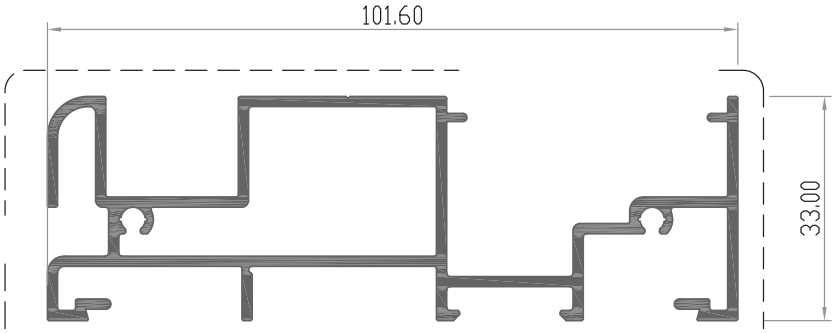

Description :	Sill เฟรมล่างบานเฟี้ยม	
Die Number :	**B24003**	
Rev.	Thickness (mm.)	Weight (kg./m.)
A	1.50	1.377

สิทธิในทรัพย์สินทางปัญญา
การประดิษฐ์ การออกแบบผลิตภัณฑ์ และรูปแบบของผลิตภัณฑ์นี้เป็นทรัพย์สิน และสิทธิอันมีค่าของ บริษัท ซิมเมอร์ เมตัล สแตนดาร์ด จำกัด ห้ามมิให้ทำการเปิดเผยแก่บุคคลที่สามหรือทำการผลิต ทำซ้ำ ดัดแปลง ไม่ว่าทั้งหมดหรือบางส่วน โดยปราศจากความยินยอมเป็นลายลักษณ์อักษรจาก บริษัท ซิมเมอร์ เมตัส สแตนดาร์ด จำกัด

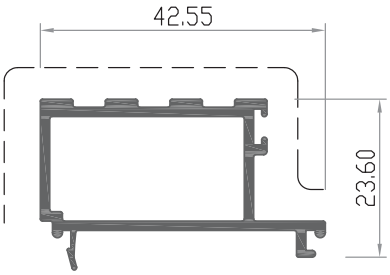

Description	: Door Stop Sill ตบธรณี	
Die Number	: **B24004**	
Rev.	Thickness (mm.)	Weight (kg./m.)
A	1.40	0.516

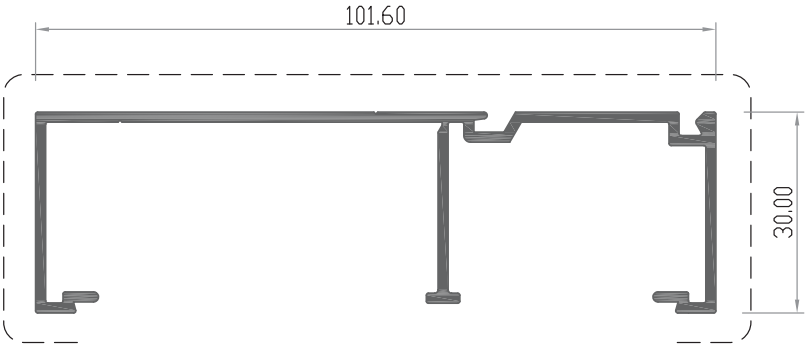

Description	: Jamb เฟรมข้างบานเฟี้ยม	
Die Number	: **B24005**	
Rev.	Thickness (mm.)	Weight (kg./m.)
A	1.50	0.893

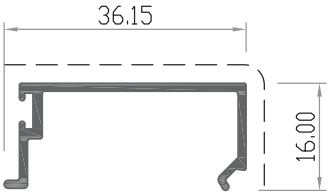

Description	: Door stop Jamb คิ้วเฟรมข้างประตู	
Die Number	: **B24006**	
Rev.	Thickness (mm.)	Weight (kg./m.)
A	1.20	0.235

สิทธิในทรัพย์สินทางปัญญา
การประดิษฐ์ การออกแบบผลิตภัณฑ์ และรูปแบบของผลิตภัณฑ์นี้เป็นทรัพย์สิน และสิทธิอันมีค่าของ บริษัท ซิมเมอร์ เมตัล สแตนดาร์ด จำกัด ห้ามมิให้ทำการเปิดเผยแก่บุคคลที่สามหรือทำการผลิต ทำซ้ำ ดัดแปลง ไม่ว่าทั้งหมดหรือบางส่วน โดยปราศจากความยินยอมเป็นลายลักษณ์อักษรจาก บริษัท ซิมเมอร์ เมตัส สแตนดาร์ด จำกัด

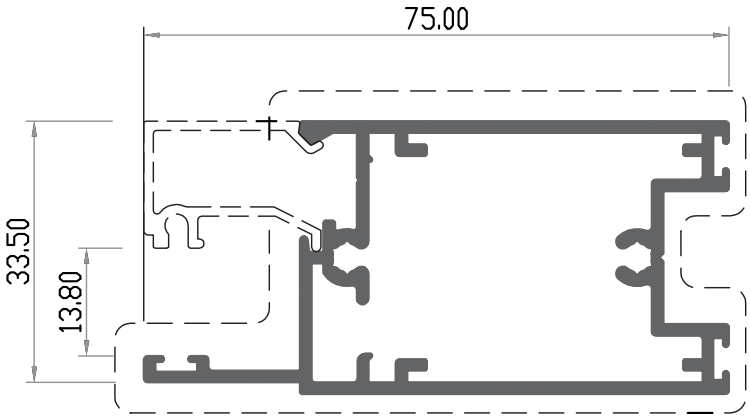

Description	: Sash เสาบานเฟี้ยม	
Die Number	: **B24007**	
Rev.	Thickness (mm.)	Weight (kg./m.)
A	1.50	1.106

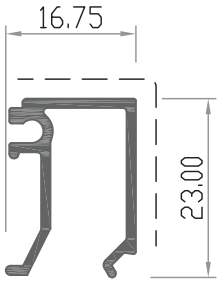

Description	: Glazing Bead คิ้วตบกระจก	
Die Number	: **B24008**	
Rev.	Thickness (mm.)	Weight (kg./m.)
A	1.20	0.231

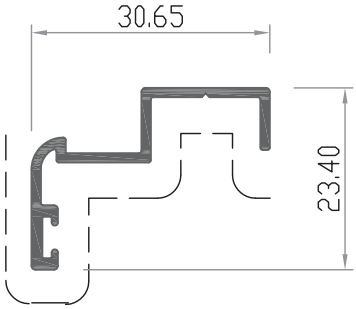

Description	: Sash Shop บังใบเสาประตูบานเฟี้ยม	
Die Number	: **B24009**	
Rev.	Thickness (mm.)	Weight (kg./m.)
A	1.20	0.226

สิทธิในทรัพย์สินทางปัญญา
การประดิษฐ์ การออกแบบผลิตภัณฑ์ และรูปแบบของผลิตภัณฑ์นี้เป็นทรัพย์สิน และสิทธิอันมีค่าของ บริษัท ซิมเมอร์ เมตัล สแตนดาร์ด จำกัด ห้ามมิให้ทำการเปิดเผยแก่บุคคลที่สามหรือทำการผลิต ทำซ้ำ ดัดแปลง ไม่ว่าทั้งหมดหรือบางส่วน โดยปราศจากความยินยอมเป็นลายลักษณ์อักษรจาก บริษัท ซิมเมอร์ เมตัส สแตนดาร์ด จำกัด

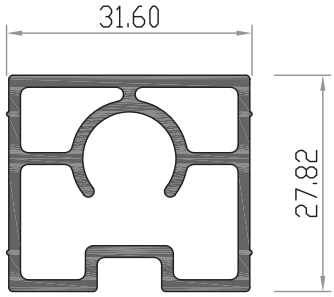

Description : Flush Bolt Reciver		
Die Number : **B24010**		
Rev.	Thickness (mm.)	Weight (kg./m.)
A	1.50	0.691

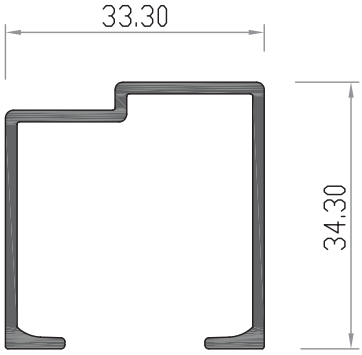

Description : 35 Series Track Insert		
Die Number : **B24011**		
Rev.	Thickness (mm.)	Weight (kg./m.)
A	1.50	0.455

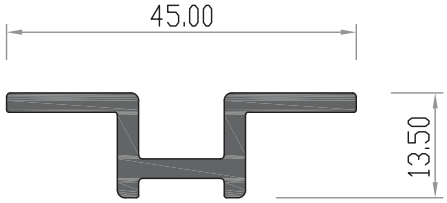

Description : Drilling Jig		
Die Number : **B24012**		
Rev.	Thickness (mm.)	Weight (kg./m.)
A	2.50	0.467

สิทธิในทรัพย์สินทางปัญญา
การประดิษฐ์ การออกแบบผลิตภัณฑ์ และรูปแบบของผลิตภัณฑ์นี้เป็นทรัพย์สิน และสิทธิอันมีค่าของ บริษัท ซิมเมอร์ เมตัล สแตนดาร์ด จำกัด ห้ามมิให้ทำการเปิดเผยแก่บุคคลที่สามหรือทำการผลิต ทำซ้ำ ดัดแปลง ไม่ว่าทั้งหมดหรือบางส่วน โดยปราศจากความยินยอมเป็นลายลักษณ์อักษรจาก บริษัท ซิมเมอร์ เมตัส สแตนดาร์ด จำกัด

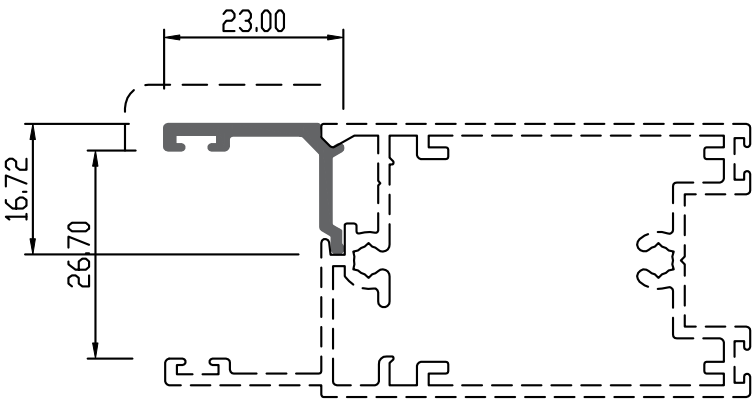

Description : Butterfly Glazing Bead คิ้วตบ		
Die Number : **B24013**		
Rev.	Thickness (mm.)	Weight (kg./m.)
B	1.50	0.170

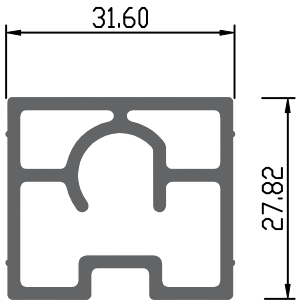

Description : Twin Bolt Reciver		
Die Number : **B24015**		
Rev.	Thickness (mm.)	Weight (kg./m.)
A	1.50	0.694

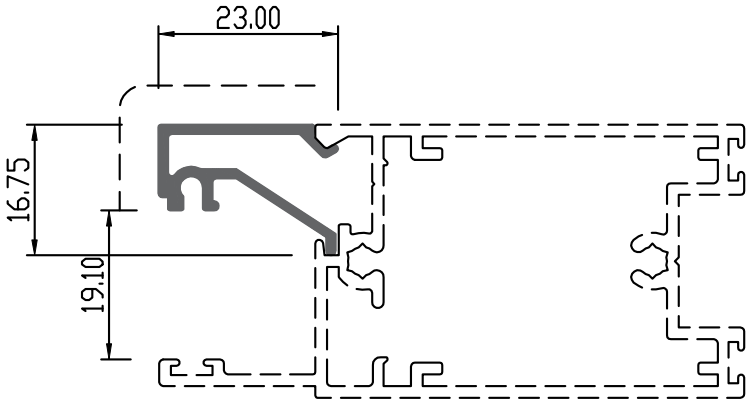

Description : Glazing Bead คิ้วตบ		
Die Number : **B24016**		
Rev.	Thickness (mm.)	Weight (kg./m.)
A	1.20	0.215

สิทธิในทรัพย์สินทางปัญญา
การประดิษฐ์ การออกแบบผลิตภัณฑ์ และรูปแบบของผลิตภัณฑ์นี้เป็นทรัพย์สิน และสิทธิอันมีค่าของ บริษัท ซิมเมอร์ เมตัล สแตนดาร์ด จำกัด ห้ามมิให้ทำการเปิดเผยแก่บุคคลที่สามหรือทำการผลิต ทำซ้ำ ดัดแปลง ไม่ว่าทั้งหมดหรือบางส่วน โดยปราศจากความยินยอมเป็นลายลักษณ์อักษรจาก บริษัท ซิมเมอร์ เมตัส สแตนดาร์ด จำกัด

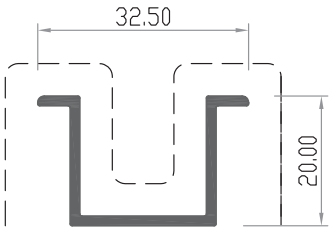

Description	: Bifold Roller รางยู-แบบใหม่	
Die Number	: **B24017**	
Rev.	Thickness (mm.)	Weight (kg./m.)
B	1.50	0.281

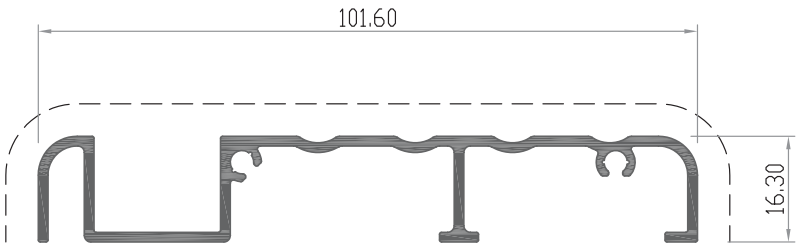

Description	: Bifold Roller รางบานเฟี้ยมภายในแบบไม่เจาะพื้น	
Die Number	: **B24018**	
Rev.	Thickness (mm.)	Weight (kg./m.)
A	1.50	0.788

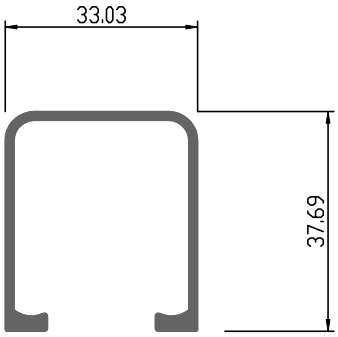

Description	: Track Insert New	
Die Number	: **B24021**	
Rev.	Thickness (mm.)	Weight (kg./m.)
A	1.50	0.503

สิทธิในทรัพย์สินทางปัญญา
การประดิษฐ์ การออกแบบผลิตภัณฑ์ และรูปแบบของผลิตภัณฑ์นี้เป็นทรัพย์สิน และสิทธิอันมีค่าของ บริษัท ซิมเมอร์ เมตัล สแตนดาร์ด จำกัด ห้ามมิให้ทำการเปิดเผยแก่บุคคลที่สามหรือทำการผลิต ทำซ้ำ ดัดแปลง ไม่ว่าทั้งหมดหรือบางส่วน โดยปราศจากความยินยอมเป็นลายลักษณ์อักษรจาก บริษัท ซิมเมอร์ เมตัส สแตนดาร์ด จำกัด

SECTION 5

HOMELIFE

5000 SERIES (250 SERIES)

FRENCH DOOR

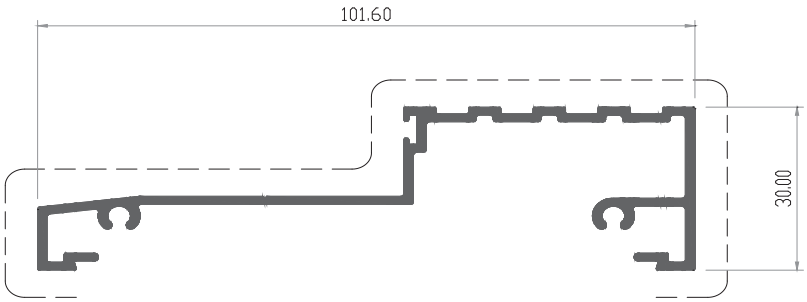

Description :	French Door Sill เฟรมบน / เฟรมล่างประตู	
Die Number :	**B25001**	
Rev.	Thickness (mm.)	Weight (kg./m.)
B	1.50	0.885

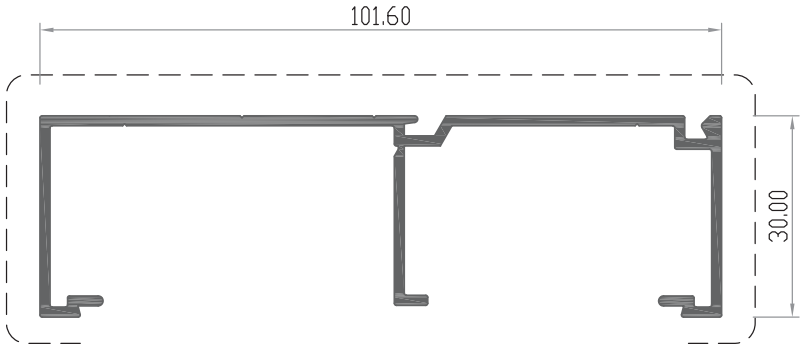

Description :	French Door Jamb เฟรมข้าง	
Die Number :	**B25002**	
Rev.	Thickness (mm.)	Weight (kg./m.)
B	1.50	0.880

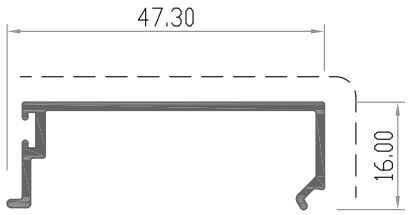

Description :	French Door Stop คิ้วเฟรมข้างประตู	
Die Number :	**B25003**	
Rev.	Thickness (mm.)	Weight (kg./m.)
A	1.20	0.271

สิทธิในทรัพย์สินทางปัญญา
การประดิษฐ์ การออกแบบผลิตภัณฑ์ และรูปแบบของผลิตภัณฑ์นี้เป็นทรัพย์สิน และสิทธิอันมีค่าของ บริษัท ซิมเมอร์ เมตัล สแตนดาร์ด จำกัด ห้ามมิให้ทำการเปิดเผยแก่บุคคลที่สามหรือทำการผลิต ทำซ้ำ ดัดแปลง ไม่ว่าทั้งหมดหรือบางส่วน โดยปราศจากความยินยอมเป็นลายลักษณ์อักษรจาก บริษัท ซิมเมอร์ เมตัส สแตนดาร์ด จำกัด

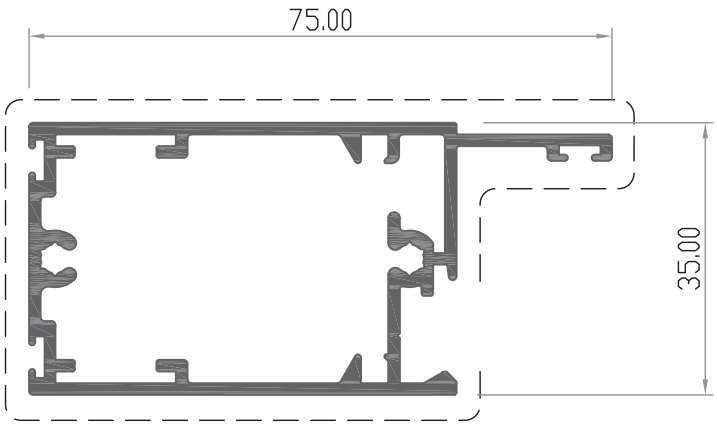

Description : Sash Stile เสาประตู		
Die Number : **B25004**		
Rev.	Thickness (mm.)	Weight (kg./m.)
A	1.50	1.095

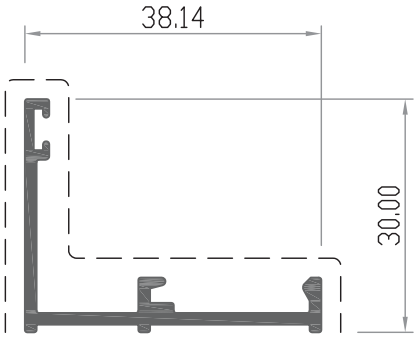

Description : Plant On Glazing Adaptor คิ้วเฟรมข้าง		
Die Number : **B25005**		
Rev.	Thickness (mm.)	Weight (kg./m.)
A	1.50	0.346

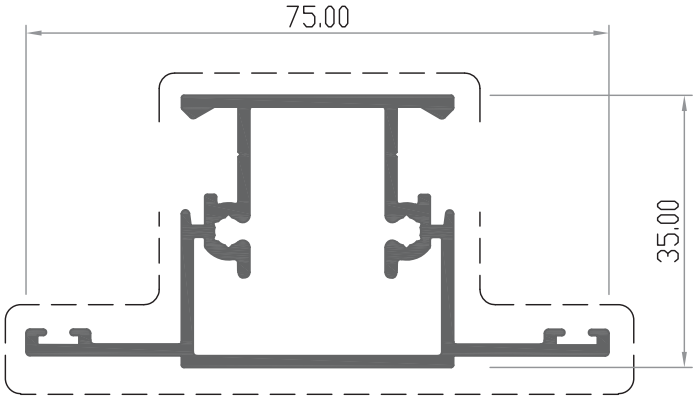

Description : Door Middle เสาแบ่งบาน		
Die Number : **B25006**		
Rev.	Thickness (mm.)	Weight (kg./m.)
A	1.50	0.932

สิทธิในทรัพย์สินทางปัญญา
การประดิษฐ์ การออกแบบผลิตภัณฑ์ และรูปแบบของผลิตภัณฑ์นี้เป็นทรัพย์สิน และสิทธิอันมีค่าของ บริษัท ซิมเมอร์ เมตัล สแตนดาร์ด จำกัด ห้ามมิให้ทำการเปิดเผยแก่บุคคลที่สามหรือทำการผลิต ทำซ้ำ ดัดแปลง ไม่ว่าทั้งหมดหรือบางส่วน โดยปราศจากความยินยอมเป็นลายลักษณ์อักษรจาก บริษัท ซิมเมอร์ เมตัส สแตนดาร์ด จำกัด

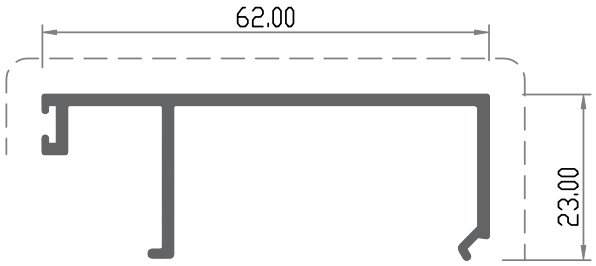

Description : Sash Stop คิ้วเฟรมข้าง-มัลติพ้อยล๊อก		
Die Number : **B25008**		
Rev.	Thickness (mm.)	Weight (kg./m.)
B	1.50	0.473

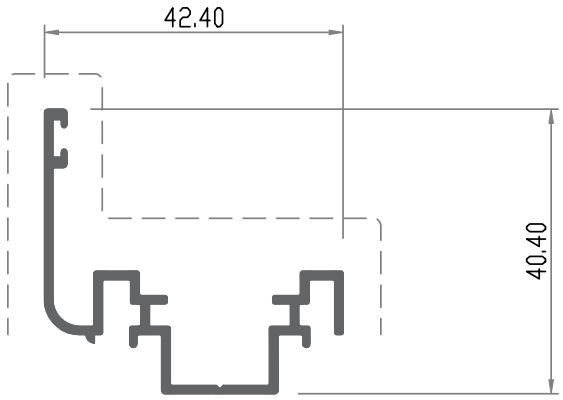

Description : Adaptor Multi-point Lock บังใบ-มัลติพ้อยล๊อก		
Die Number : **B25009**		
Rev.	Thickness (mm.)	Weight (kg./m.)
C	1.20	0.446

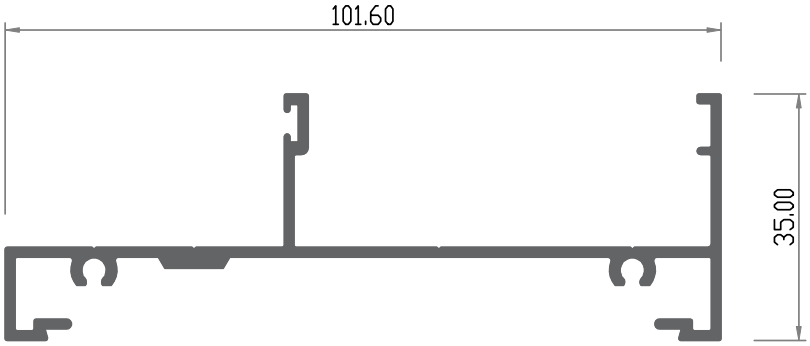

Description : French Door Sill Multi-point Lock เฟรมบน / เฟรมล่าง-มัลติพ้อยล๊อก		
Die Number : **B25010**		
Rev.	Thickness (mm.)	Weight (kg./m.)
A	1.40	0.863

สิทธิในทรัพย์สินทางปัญญา
การประดิษฐ์ การออกแบบผลิตภัณฑ์ และรูปแบบของผลิตภัณฑ์นี้เป็นทรัพย์สิน และสิทธิอันมีค่าของ บริษัท ซิมเมอร์ เมตัล สแตนดาร์ด จำกัด ห้ามมิให้ทำการเปิดเผยแก่บุคคลที่สามหรือทำการผลิต ทำซ้ำ ดัดแปลง ไม่ว่าทั้งหมดหรือบางส่วน โดยปราศจากความยินยอมเป็นลายลักษณ์อักษรจาก บริษัท ซิมเมอร์ เมตัส สแตนดาร์ด จำกัด

Description :	Cover Frech Door Sill Multi-point Lock ฝาครอบเฟรมบน / เฟรมล่าง-มัลติพ้อยล็อก	
Die Number : **B25011**		
Rev.	Thickness (mm.)	Weight (kg./m.)
A	1.20	0.360

สิทธิในทรัพย์สินทางปัญญา
การประดิษฐ์ การออกแบบผลิตภัณฑ์ และรูปแบบของผลิตภัณฑ์นี้เป็นทรัพย์สิน และสิทธิอันมีค่าของ บริษัท ซิมเมอร์ เมตัล สแตนดาร์ด จำกัด ห้ามมิให้ทำการเปิดเผยแก่บุคคลที่สามหรือทำการผลิต ทำซ้ำ ดัดแปลง ไม่ว่าทั้งหมดหรือบางส่วน โดยปราศจากความยินยอมเป็นลายลักษณ์อักษรจาก บริษัท ซิมเมอร์ เมตัส สแตนดาร์ด จำกัด

HOMELIFE

6000, 7000 SERIES (260 SERIES)

AWNING & CASEMENT

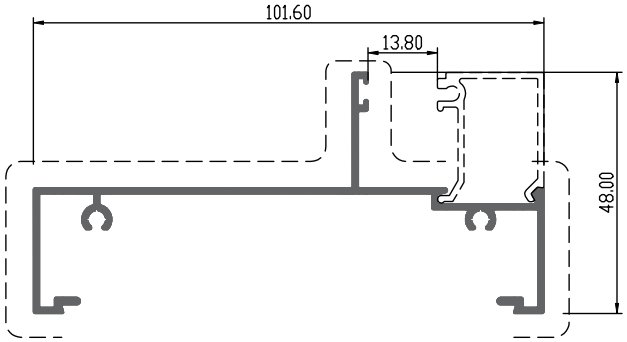

Description : 101.60 mm. Fix Frame กรอบเฟรม		
Die Number : **B26001**		
Rev.	Thickness (mm.)	Weight (kg./m.)
A	1.20	0.751
A	1.50	0.880
A	1.75	1.063
A	2.00	1.166

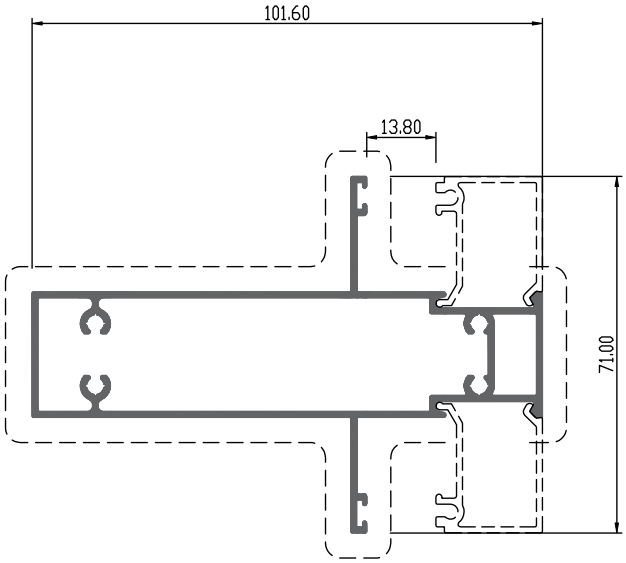

Description : 101.60 mm. Fix Transom เฟรมแบ่งบาน		
Die Number : **B26002**		
Rev.	Thickness (mm.)	Weight (kg./m.)
A	1.20	1.221
A	1.50	1.445
A	1.75	1.734
A	2.00	1.914

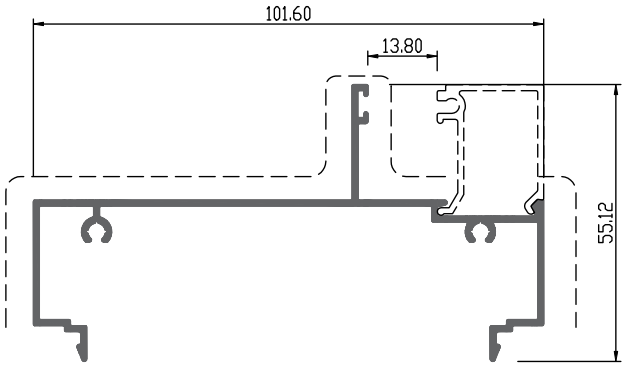

Description : 101.60 mm. Coupling Frame เฟรมตัวผู้		
Die Number : **B26003**		
Rev.	Thickness (mm.)	Weight (kg./m.)
A	1.20	0.788
A	1.50	0.925
A	1.75	1.116
A	2.00	1.226

สิทธิในทรัพย์สินทางปัญญา
การประดิษฐ์ การออกแบบผลิตภัณฑ์ และรูปแบบของผลิตภัณฑ์นี้เป็นทรัพย์สิน และสิทธิอันมีค่าของ บริษัท ซิมเมอร์ เมตัล สแตนดาร์ด จำกัด ห้ามมิให้ทำการเปิดเผยแก่บุคคลที่สามหรือทำการผลิต ทำซ้ำ ดัดแปลง ไม่ว่าทั้งหมดหรือบางส่วน โดยปราศจากความยินยอมเป็นลายลักษณ์อักษรจาก บริษัท ซิมเมอร์ เมตัส สแตนดาร์ด จำกัด

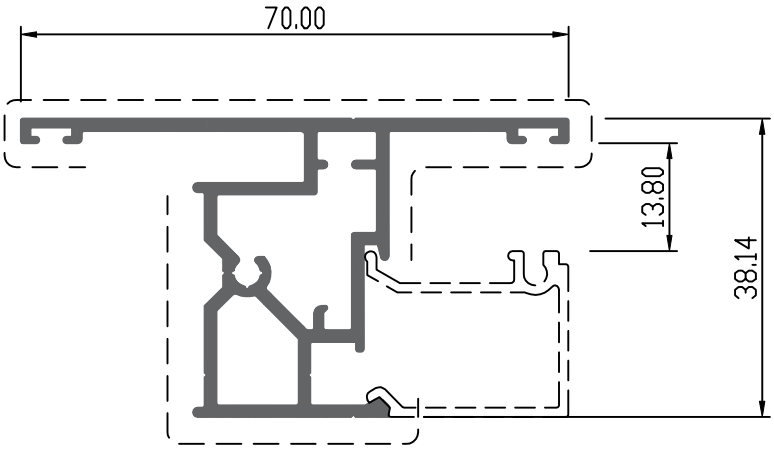

Description : Awning Sash กรอบบาน		
Die Number : **B26004**		
Rev.	Thickness (mm.)	Weight (kg./m.)
C	1.60	0.901
B	1.75	1.013
B	2.00	1.113

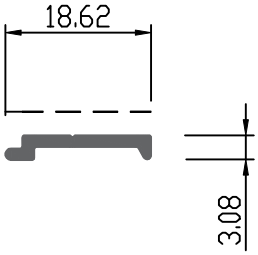

Description : Friction stay Packer ตัวรองขาบานพับ		
Die Number : **B26005**		
Rev.	Thickness (mm.)	Weight (kg./m.)
A	1.50	0.087

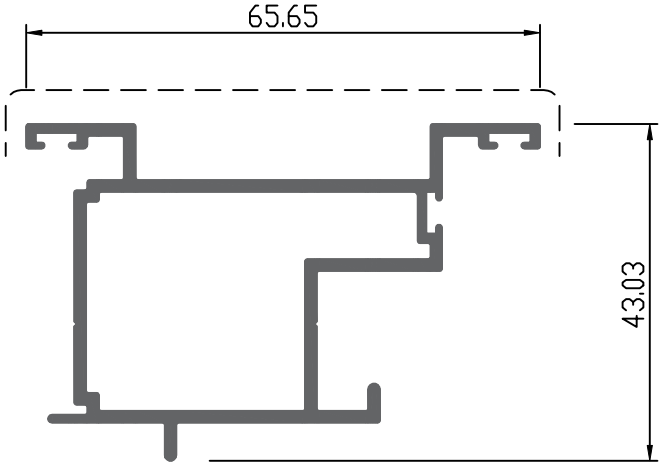

Description : Casement Connector เส้นแบ่งบานเปิดโล่ง		
Die Number : **B26008**		
Rev.	Thickness (mm.)	Weight (kg./m.)
B	1.50	0.873

สิทธิในทรัพย์สินทางปัญญา

การประดิษฐ์ การออกแบบผลิตภัณฑ์ และรูปแบบของผลิตภัณฑ์นี้เป็นทรัพย์สิน และสิทธิอันมีค่าของ บริษัท ซิมเมอร์ เมตัล สแตนดาร์ด จำกัด ห้ามมิให้ทำการเปิดเผยแก่บุคคลที่สามหรือทำการผลิต ทำซ้ำ ดัดแปลง ไม่ว่าทั้งหมดหรือบางส่วน โดยปราศจากความยินยอมเป็นลายลักษณ์อักษรจาก บริษัท ซิมเมอร์ เมตัส สแตนดาร์ด จำกัด

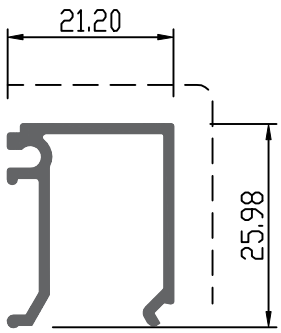

Description : Glazing Bead คิ้วตบกระจก 5-6 มม.		
Die Number : **B26007**		
Rev.	Thickness (mm.)	Weight (kg./m.)
B	1.20	0.272

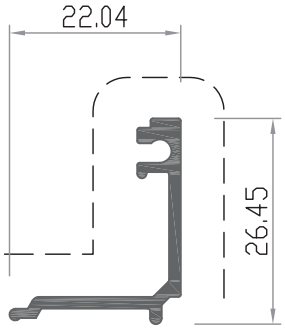

Description : Glazing Bead คิ้วตบกระจก 18-22 มม.		
Die Number : **B26009**		
Rev.	Thickness (mm.)	Weight (kg./m.)
B	1.50	0.228

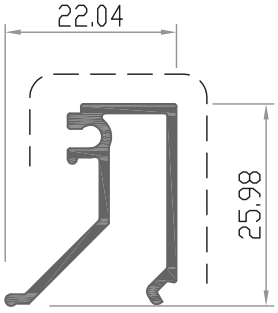

Description : Glazing Bead คิ้วตบกระจก 8-14 มม.		
Die Number : **B26010**		
Rev.	Thickness (mm.)	Weight (kg./m.)
B	1.20	0.259

สิทธิในทรัพย์สินทางปัญญา
การประดิษฐ์ การออกแบบผลิตภัณฑ์ และรูปแบบของผลิตภัณฑ์นี้เป็นทรัพย์สิน และสิทธิอันมีค่าของ บริษัท ซิมเมอร์ เมตัล สแตนดาร์ด จำกัด ห้ามมิให้ทำการเปิดเผยแก่บุคคลที่สามหรือทำการผลิต ทำซ้ำ ดัดแปลง ไม่ว่าทั้งหมดหรือบางส่วน โดยปราศจากความยินยอมเป็นลายลักษณ์อักษรจาก บริษัท ซิมเมอร์ เมตัส สแตนดาร์ด จำกัด

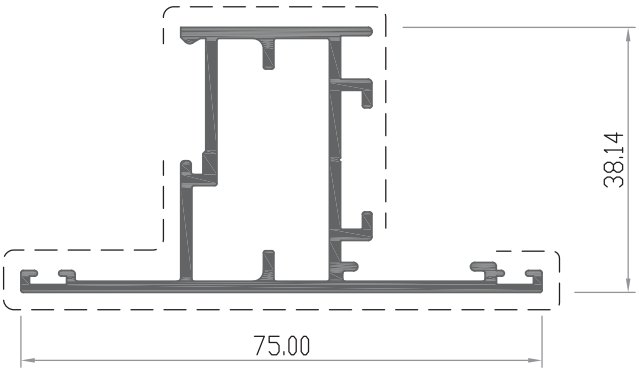

Description	:	Awning Sash Multi-ponit Lock กรอบบานกระทุ้ง-มัลติพ้อยล๊อก	
Die Number	:	**B26011**	
Rev.		Thickness (mm.)	Weight (kg./m.)
C		1.60	0.902

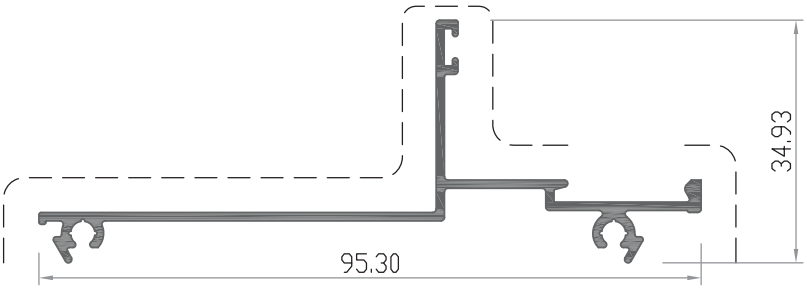

Description	:	Transom Adaptor คิ้วตบแบ่งบาน	
Die Number	:	**B26013**	
Rev.		Thickness (mm.)	Weight (kg./m.)
A		1.50	0.551

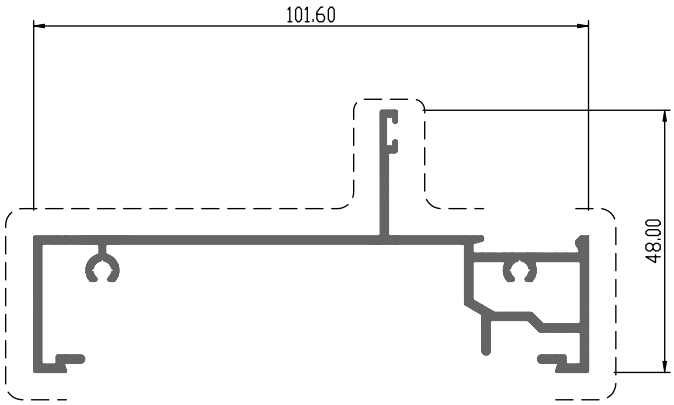

Description	:	Main Frame เฟรมหลักมีรูระบาย	
Die Number	:	**B26014**	
Rev.		Thickness (mm.)	Weight (kg./m.)
B		1.50	1.028

สิทธิในทรัพย์สินทางปัญญา

การประดิษฐ์ การออกแบบผลิตภัณฑ์ และรูปแบบของผลิตภัณฑ์นี้เป็นทรัพย์สิน และสิทธิอันมีค่าของ บริษัท ซิมเมอร์ เมตัล สแตนดาร์ด จำกัด ห้ามมิให้ทำการเปิดเผยแก่บุคคลที่สามหรือทำการผลิต ทำซ้ำ ดัดแปลง ไม่ว่าทั้งหมดหรือบางส่วน โดยปราศจากความยินยอมเป็นลายลักษณ์อักษรจาก บริษัท ซิมเมอร์ เมตัส สแตนดาร์ด จำกัด

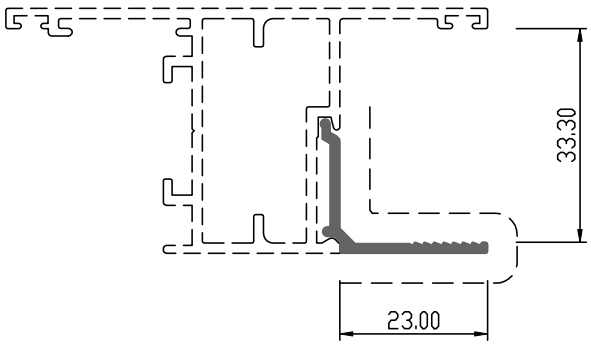

Description	:	Glazing Bead คิ้วตบกระจก	
Die Number	:	**B26015**	
Rev.		Thickness (mm.)	Weight (kg./m.)
A		1.50	0.182

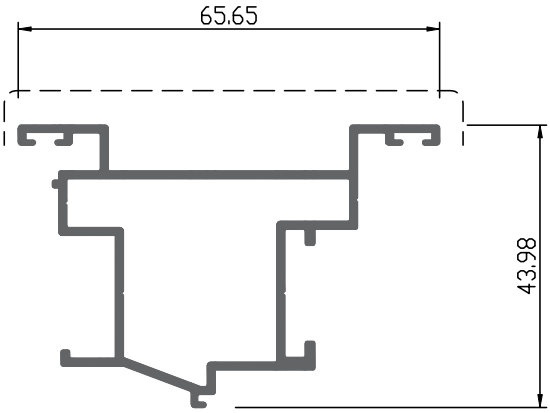

Description	:	Casement Connector เสาแบ่งบานเปิด-มัลติพ้อยล๊อก	
Die Number	:	**B26016**	
Rev.		Thickness (mm.)	Weight (kg./m.)
A		1.20	0.753

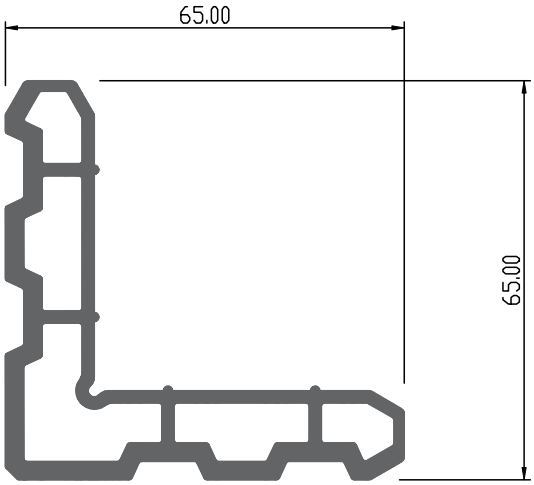

Description	:	Corner Stake Multi-point Lock ฉากบานกระทุ้ง-มิลติพ้อยล๊อก	
Die Number	:	**B26017**	
Rev.		Thickness (mm.)	Weight (kg./m.)
A		2.00	1.927

สิทธิในทรัพย์สินทางปัญญา

การประดิษฐ์ การออกแบบผลิตภัณฑ์ และรูปแบบของผลิตภัณฑ์นี้เป็นทรัพย์สิน และสิทธิอันมีค่าของ บริษัท ซิมเมอร์ เมตัล สแตนดาร์ด จำกัด ห้ามมิให้ทำการเปิดเผยแก่บุคคลที่สามหรือทำการผลิต ทำซ้ำ ดัดแปลง ไม่ว่าทั้งหมดหรือบางส่วน โดยปราศจากความยินยอมเป็นลายลักษณ์อักษรจาก บริษัท ซิมเมอร์ เมตัส สแตนดาร์ด จำกัด

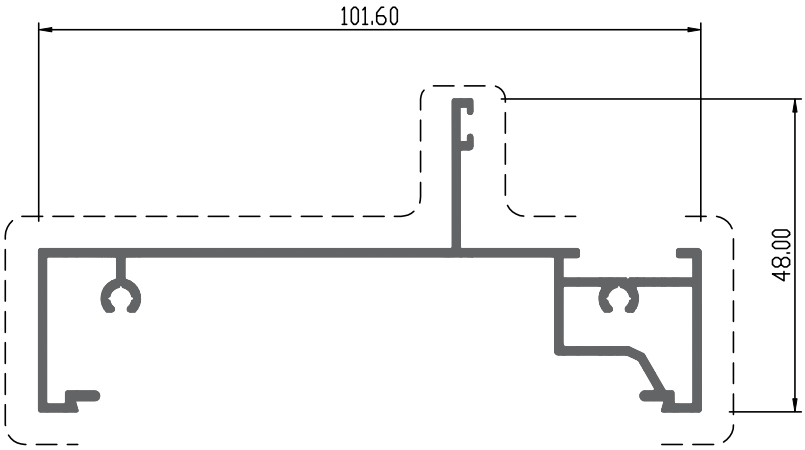

Description	:	Transom เฟรมร่องซีกรุ๊ป	
Die Number	:	**B26018**	
Rev.		Thickness (mm.)	Weight (kg./m.)
A		1.20	0.859

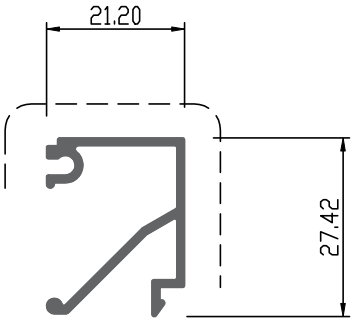

Description	:	Casemant Connector คิ้วตบเฟรมซีกรุ๊ป	
Die Number	:	**B26019**	
Rev.		Thickness (mm.)	Weight (kg./m.)
A		1.20	0.301

สิทธิในทรัพย์สินทางปัญญา

การประดิษฐ์ การออกแบบผลิตภัณฑ์ และรูปแบบของผลิตภัณฑ์นี้เป็นทรัพย์สิน และสิทธิอันมีค่าของ บริษัท ซิมเมอร์ เมตัล สแตนดาร์ด จำกัด ห้ามมิให้ทำการเปิดเผยแก่บุคคลที่สามหรือทำการผลิต ทำซ้ำ ดัดแปลง ไม่ว่าทั้งหมดหรือบางส่วน โดยปราศจากความยินยอมเป็นลายลักษณ์อักษรจาก บริษัท ซิมเมอร์ เมตัส สแตนดาร์ด จำกัด

SECTION 7

HOMELIFE

268 SERIES

SLIDING DOOR

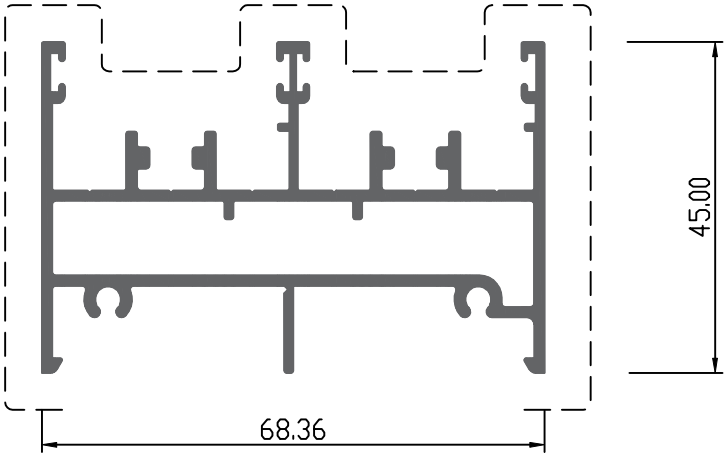

Description : 68.36 mm. Sill / Insert Track		
Die Number : **B26801**		
Rev.	Thickness (mm.)	Weight (kg./m.)
A	1.40	1.285

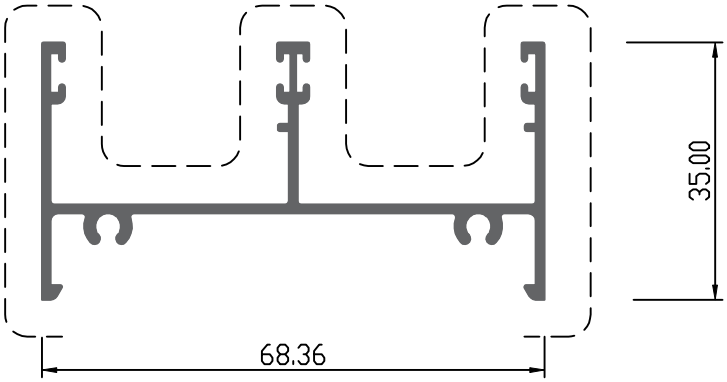

Description : 68.36 mm. Head Section		
Die Number : **B26802**		
Rev.	Thickness (mm.)	Weight (kg./m.)
A	1.20	1.675

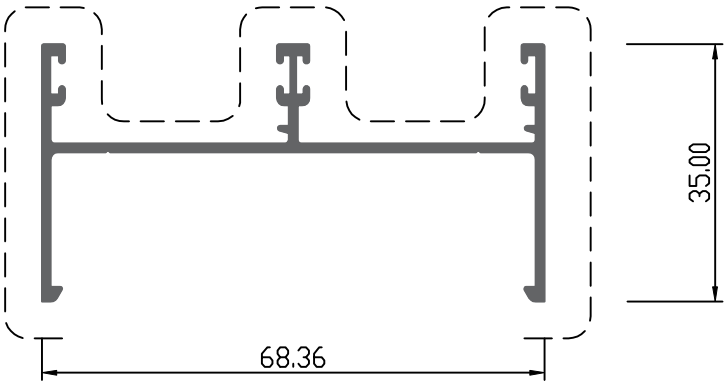

Description : 68.36 mm. Jamb Profile		
Die Number : **B26803**		
Rev.	Thickness (mm.)	Weight (kg./m.)
A	1.20	0.571

สิทธิในทรัพย์สินทางปัญญา
การประดิษฐ์ การออกแบบผลิตภัณฑ์ และรูปแบบของผลิตภัณฑ์นี้เป็นทรัพย์สิน และสิทธิอันมีค่าของ บริษัท ซิมเมอร์ เมตัล สแตนดาร์ด จำกัด ห้ามมิให้ทำการเปิดเผยแก่บุคคลที่สามหรือทำการผลิต ทำซ้ำ ดัดแปลง ไม่ว่าทั้งหมดหรือบางส่วน โดยปราศจากความยินยอมเป็นลายลักษณ์อักษรจาก บริษัท ซิมเมอร์ เมตัส สแตนดาร์ด จำกัด

Description : 68.36 mm. Flush Sill 2 Panel		
Die Number : **B26804**		
Rev.	Thickness (mm.)	Weight (kg./m.)
A	1.20	0.491

สิทธิในทรัพย์สินทางปัญญา
การประดิษฐ์ การออกแบบผลิตภัณฑ์ และรูปแบบของผลิตภัณฑ์นี้เป็นทรัพย์สิน และสิทธิอันมีค่าของ บริษัท ซิมเมอร์ เมตัล สแตนดาร์ด จำกัด ห้ามมิให้ทำการเปิดเผยแก่บุคคลที่สามหรือทำการผลิต ทำซ้ำ ดัดแปลง ไม่ว่าทั้งหมดหรือบางส่วน โดยปราศจากความยินยอมเป็นลายลักษณ์อักษรจาก บริษัท ซิมเมอร์ เมตัส สแตนดาร์ด จำกัด

INSECT SECURITY SCREEN

300 SERIES

FLY SCREEN

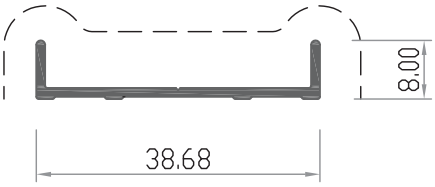

Description :	Fly Door Jamb เฟรมข้างกรอบมุ้ง	
Die Number : **B30001**		
Rev.	Thickness (mm.)	Weight (kg./m.)
A	1.20	0.175

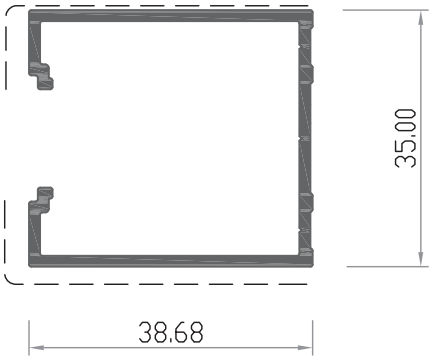

Description :	Fly Door Outer Frame เฟรมนอกกรอบมุ้ง	
Die Number : **B30002**		
Rev.	Thickness (mm.)	Weight (kg./m.)
A	1.20	0.538

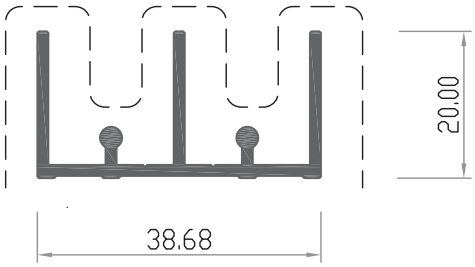

Description :	Fly Door Head Guide ไกด์รางบนกรอบมุ้ง	
Die Number : **B30003**		
Rev.	Thickness (mm.)	Weight (kg./m.)
A	1.20	0.443

สิทธิในทรัพย์สินทางปัญญา
การประดิษฐ์ การออกแบบผลิตภัณฑ์ และรูปแบบของผลิตภัณฑ์นี้เป็นทรัพย์สิน และสิทธิอันมีค่าของ บริษัท ซิมเมอร์ เมตัล สแตนดาร์ด จำกัด ห้ามมิให้ทำการเปิดเผยแก่บุคคลที่สามหรือทำการผลิต ทำซ้ำ ดัดแปลง ไม่ว่าทั้งหมดหรือบางส่วน โดยปราศจากความยินยอมเป็นลายลักษณ์อักษรจาก บริษัท ซิมเมอร์ เมตัส สแตนดาร์ด จำกัด

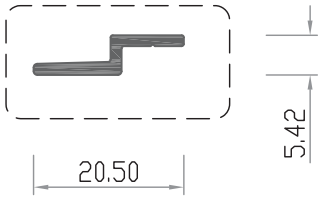

Description	: Fly Door Inerlock ตัวเกี่ยวล๊อค	
Die Number	: **B30005**	
Rev.	Thickness (mm.)	Weight (kg./m.)
A	1.20	0.103

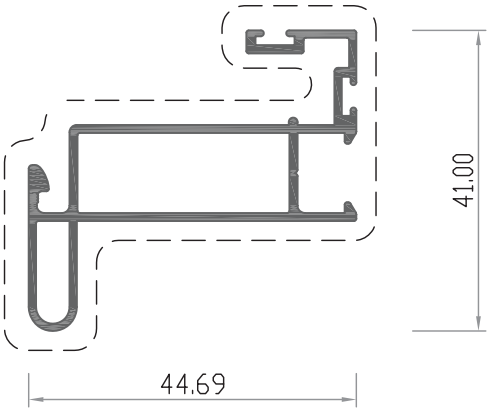

Description	: Fly Screen กรอบมุ้ง	
Die Number	: **B30006**	
Rev.	Thickness (mm.)	Weight (kg./m.)
A	1.20	0.558

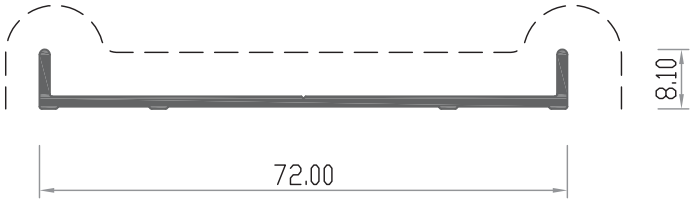

Description	: Fly Screen Receiver	
Die Number	: **B30009**	
Rev.	Thickness (mm.)	Weight (kg./m.)
A	1.40	0.328

สิทธิในทรัพย์สินทางปัญญา
การประดิษฐ์ การออกแบบผลิตภัณฑ์ และรูปแบบของผลิตภัณฑ์นี้เป็นทรัพย์สิน และสิทธิอันมีค่าของ บริษัท ซิมเมอร์ เมตัล สแตนดาร์ด จำกัด ห้ามมิให้ทำการเปิดเผยแก่บุคคลที่สามหรือทำการผลิต ทำซ้ำ ดัดแปลง ไม่ว่าทั้งหมดหรือบางส่วน โดยปราศจากความยินยอมเป็นลายลักษณ์อักษรจาก บริษัท ซิมเมอร์ เมตัส สแตนดาร์ด จำกัด

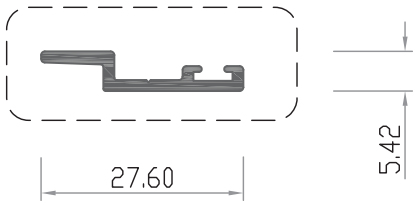

Description : Screen Interlock		
Die Number : **B30012**		
Rev.	Thickness (mm.)	Weight (kg./m.)
B	1.50	0.149

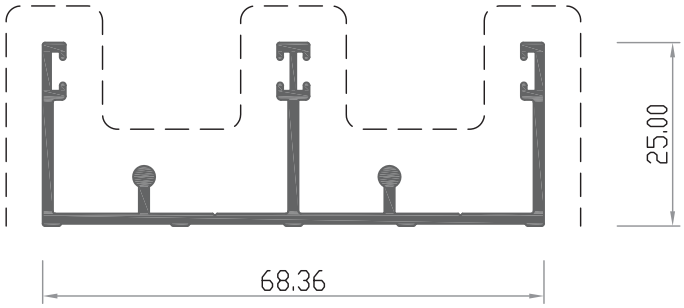

Description : Double Screen Head		
Die Number : **B30014**		
Rev.	Thickness (mm.)	Weight (kg./m.)
B	1.40	0.644

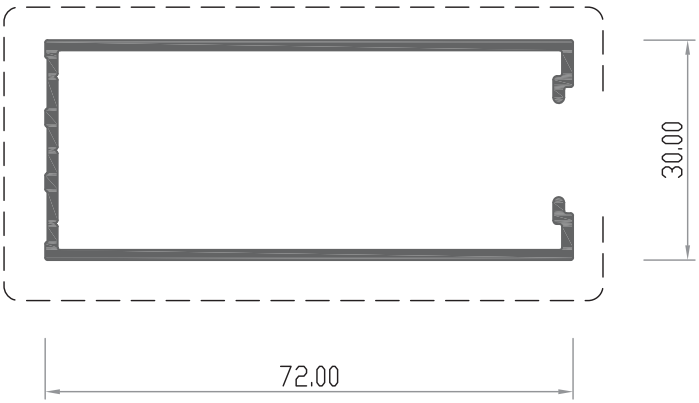

Description : Double Screen Build Out		
Die Number : **B30015**		
Rev.	Thickness (mm.)	Weight (kg./m.)
A	1.40	0.721

สิทธิในทรัพย์สินทางปัญญา
การประดิษฐ์ การออกแบบผลิตภัณฑ์ และรูปแบบของผลิตภัณฑ์นี้เป็นทรัพย์สิน และสิทธิอันมีค่าของ บริษัท ซิมเมอร์ เมตัล สแตนดาร์ด จำกัด ห้ามมิให้ทำการเปิดเผยแก่บุคคลที่สามหรือทำการผลิต ทำซ้ำ ดัดแปลง ไม่ว่าทั้งหมดหรือบางส่วน โดยปราศจากความยินยอมเป็นลายลักษณ์อักษรจาก บริษัท ซิมเมอร์ เมตัส สแตนดาร์ด จำกัด

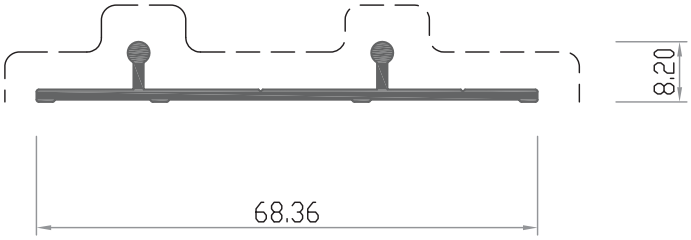

Description :		
Die Number : **B30016**		
Rev.	Thickness (mm.)	Weight (kg./m.)
A	1.40	0.332

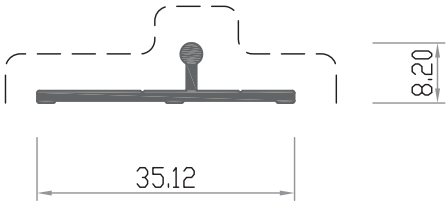

Description :		
Die Number : **B30017**		
Rev.	Thickness (mm.)	Weight (kg./m.)
A	1.40	0.171

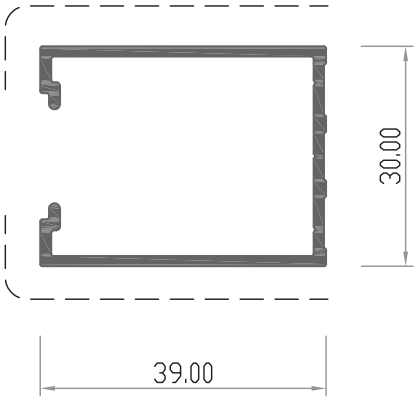

Description :		
Die Number : **B30018**		
Rev.	Thickness (mm.)	Weight (kg./m.)
A	1.40	0.471

สิทธิในทรัพย์สินทางปัญญา
การประดิษฐ์ การออกแบบผลิตภัณฑ์ และรูปแบบของผลิตภัณฑ์นี้เป็นทรัพย์สิน และสิทธิอันมีค่าของ บริษัท ซิมเมอร์ เมตัล สแตนดาร์ด จำกัด ห้ามมิให้ทำการเปิดเผยแก่บุคคลที่สามหรือทำการผลิต ทำซ้ำ ดัดแปลง ไม่ว่าทั้งหมดหรือบางส่วน โดยปราศจากความยินยอมเป็นลายลักษณ์อักษรจาก บริษัท ซิมเมอร์ เมตัส สแตนดาร์ด จำกัด

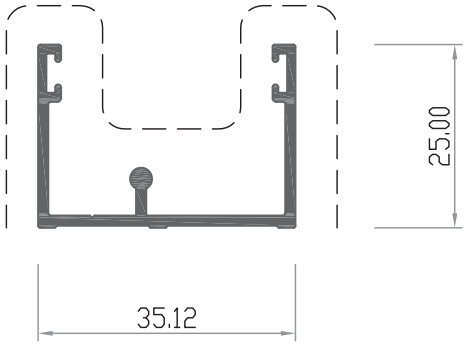

Description : Fly Door Inerlock ตัวเกี่ยวล๊อก		
Die Number : **B30005**		
Rev.	Thickness (mm.)	Weight (kg./m.)
A	1.20	0.103

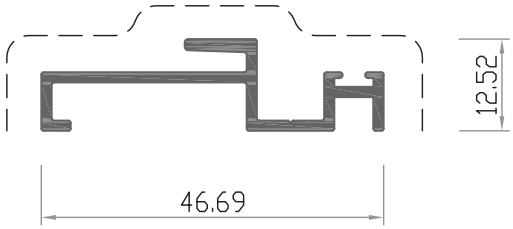

Description : Fly Screen กรอบมุ้ง		
Die Number : **B30006**		
Rev.	Thickness (mm.)	Weight (kg./m.)
A	1.20	0.558

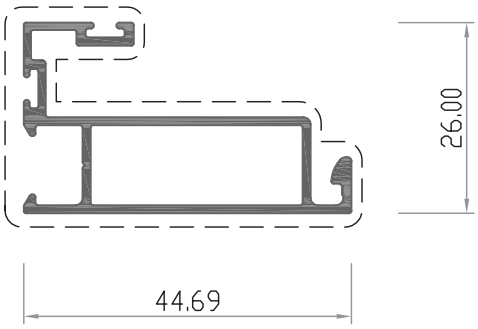

Description : Fly Screen Receiver		
Die Number : **B30009**		
Rev.	Thickness (mm.)	Weight (kg./m.)
A	1.40	0.328

สิทธิในทรัพย์สินทางปัญญา
การประดิษฐ์ การออกแบบผลิตภัณฑ์ และรูปแบบของผลิตภัณฑ์นี้เป็นทรัพย์สิน และสิทธิอันมีค่าของ บริษัท ซิมเมอร์ เมตัล สแตนดาร์ด จำกัด ห้ามมิให้ทำการเปิดเผยแก่บุคคลที่สามหรือทำการผลิต ทำซ้ำ ดัดแปลง ไม่ว่าทั้งหมดหรือบางส่วน โดยปราศจากความยินยอมเป็นลายลักษณ์อักษรจาก บริษัท ซิมเมอร์ เมตัส สแตนดาร์ด จำกัด

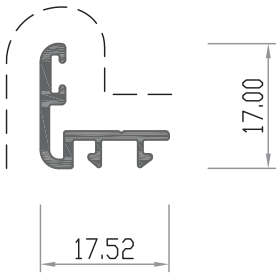

Description : Fly Screen Cover		
Die Number : **B30024**		
Rev.	Thickness (mm.)	Weight (kg./m.)
A	1.20	0.161

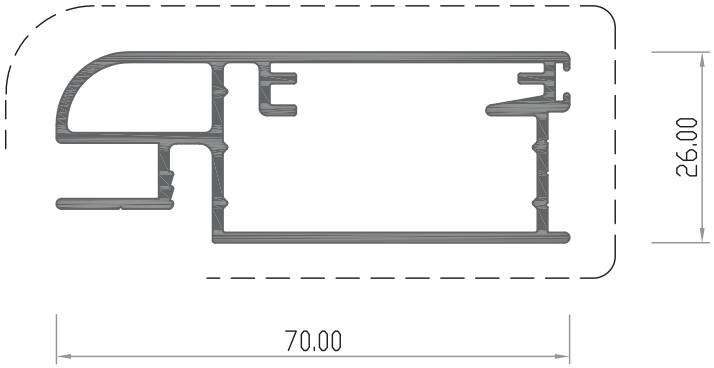

Description : Screen Sash กรอบมุ้งใส่แผ่นเหล็ก		
Die Number : **B31001**		
Rev.	Thickness (mm.)	Weight (kg./m.)
A	1.40	0.954

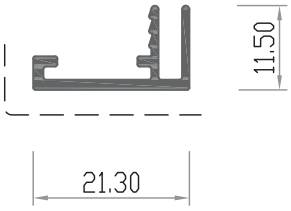

Description : Screen Fixing Cover คิ้วปิดกรอบมุ้ง B31001		
Die Number : **B31002**		
Rev.	Thickness (mm.)	Weight (kg./m.)
A	1.40	0.163

สิทธิในทรัพย์สินทางปัญญา
การประดิษฐ์ การออกแบบผลิตภัณฑ์ และรูปแบบของผลิตภัณฑ์นี้เป็นทรัพย์สิน และสิทธิอันมีค่าของ บริษัท ซิมเมอร์ เมตัล สแตนดาร์ด จำกัด ห้ามมิให้ทำการเปิดเผยแก่บุคคลที่สามหรือทำการผลิต ทำซ้ำ ดัดแปลง ไม่ว่าทั้งหมดหรือบางส่วน โดยปราศจากความยินยอมเป็นลายลักษณ์อักษรจาก บริษัท ซิมเมอร์ เมตัส สแตนดาร์ด จำกัด

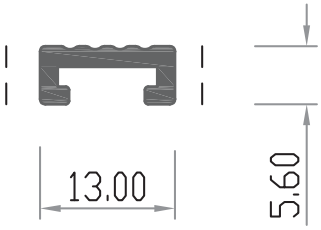

Description : Wedge-Perforated AL ลิ่มอัดแผ่นเหล็ก		
Die Number : **B31003**		
Rev.	Thickness (mm.)	Weight (kg./m.)
A	1.70	0.110

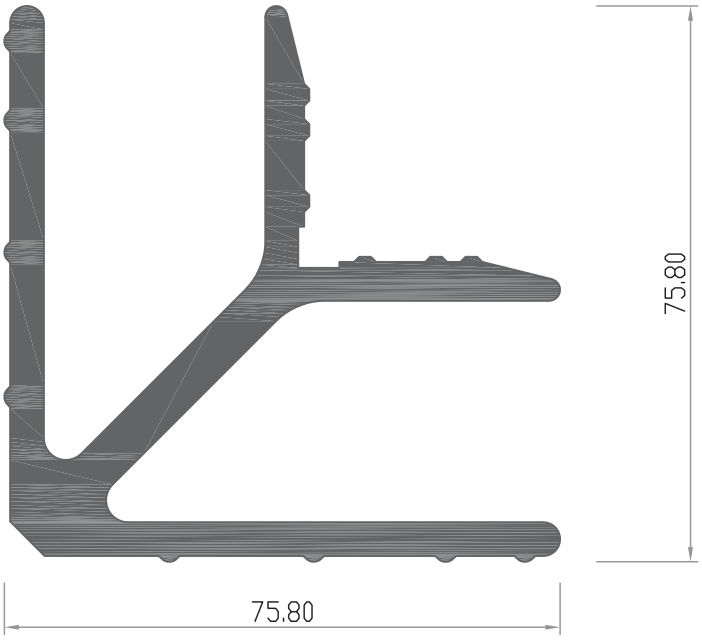

Description : Corner Stake ฉากเข้ามุมกรอบมุ้ง B31001		
Die Number : **B31004**		
Rev.	Thickness (mm.)	Weight (kg./m.)
A	5.00	3.572

สิทธิในทรัพย์สินทางปัญญา
การประดิษฐ์ การออกแบบผลิตภัณฑ์ และรูปแบบของผลิตภัณฑ์นี้เป็นทรัพย์สิน และสิทธิอันมีค่าของ บริษัท ซิมเมอร์ เมตัล สแตนดาร์ด จำกัด ห้ามมิให้ทำการเปิดเผยแก่บุคคลที่สามหรือทำการผลิต ทำซ้ำ ดัดแปลง ไม่ว่าทั้งหมดหรือบางส่วน โดยปราศจากความยินยอมเป็นลายลักษณ์อักษรจาก บริษัท ซิมเมอร์ เมตัส สแตนดาร์ด จำกัด

SECTION 9

GLAZING DETAILS

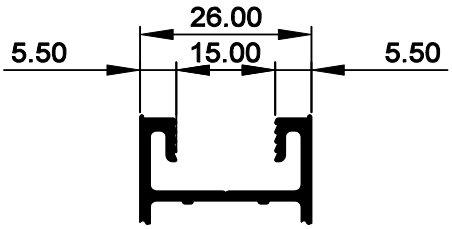

กรอบบานเลื่อนสแตนดาร์ด
สำหรับกระจก 8.00 มิล , 10.00 มิล , 12.00 มิล

รายการแม่พิมพ์กรอบบานสแตนดาร์ด สำหรับกระจก 8.00 มิล , 10.00 มิล , 12.00 มิล			Parts List Gasket	
Die Number	Image	Description	Image	Description
B20029	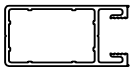	Sash Stile-LW เสากุญแจ		8.00 mm. Gasket Channel ยางหุ้มกระจก 8.00 มิล
B20030	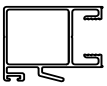	Irter Lock-LW เสาเกี่ยว		10.00 mm. Gasket Channel ยางหุ้มกระจก 10.00 มิล
B20031	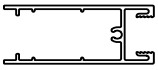	Head Bottom Rail-LW (T) (B) ขวางบน-ล่างบานเลื่อน		12.00 mm. Gasket Channel ยางหุ้มกระจก 12.00 มิล

สิทธิในทรัพย์สินทางปัญญา
การประดิษฐ์ การออกแบบผลิตภัณฑ์ และรูปแบบของผลิตภัณฑ์นี้เป็นทรัพย์สิน และสิทธิอันมีค่าของ บริษัท ซิมเมอร์ เมตัล สแตนดาร์ด จำกัด ห้ามมิให้ทำการเปิดเผยแก่บุคคลที่สามหรือทำการผลิต ทำซ้ำ ดัดแปลง ไม่ว่าทั้งหมดหรือบางส่วน โดยปราศจากความยินยอมเป็นลายลักษณ์อักษรจาก บริษัท ซิมเมอร์ เมตัส สแตนดาร์ด จำกัด

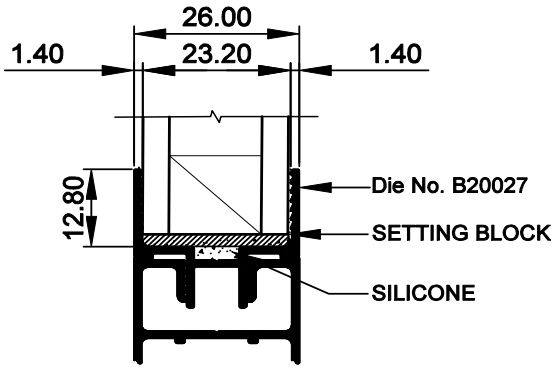

กรอบบานเลื่อนสแตนดาร์ด
สำหรับกระจก 5.00 มิล , 6.00 มิล , 12.00 มิล , 14.00 มิล , 16.00 มิล , 18.00 มิล , 20.00 มิล , 22.00 มิล

รายการแม่พิมพ์กรอบบานสแตนดาร์ด สำหรับกระจก 5.00 มิล , 6.00 มิล , 12.00 มิล , 14.00 มิล , 16.00 มิล , 18.00 มิล , 20.00 มิล , 22.00 มิล			Parts List Gasket	
Die Number	Image	Description	Image	Description
B20005		Head Rail-LW (T) ขวางบนบานเลื่อน		5.00 mm. Gasket Channel ยางหุ้มกระจก 5.00 มิล
B20006	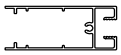	Bottom Rail-LW (B) ขวางล่างบานเลื่อน		
B20007		Sash Stile-LW เสากุญแจ		6.00 mm. Gasket Channel ยางหุ้มกระจก 6.00 มิล
B20008		Inter Lock-LW เสาเกี่ยว		
B20027		Gazing Adaptor รางเสริมกระจก 22.00 มิล	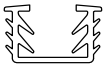	12.00 mm. Gasket Channel ยางหุ้มกระจก 12.00 มิล
			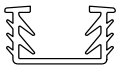	14.00 mm. Gasket Channel ยางหุ้มกระจก 14.00 มิล
				16.00 mm. Gasket Channel ยางหุ้มกระจก 16.00 มิล
				18.00 mm. Gasket Channel ยางหุ้มกระจก 18.00 มิล
				20.00 mm. Gasket Channel ยางหุ้มกระจก 20.00 มิล

สิทธิในทรัพย์สินทางปัญญา
การประดิษฐ์ การออกแบบผลิตภัณฑ์ และรูปแบบของผลิตภัณฑ์นี้เป็นทรัพย์สิน และสิทธิอันมีค่าของ บริษัท ซิมเมอร์ เมตัล สแตนดาร์ด จำกัด ห้ามมิให้ทำการเปิดเผยแก่บุคคลที่สามหรือทำการผลิต ทำซ้ำ ดัดแปลง ไม่ว่าทั้งหมดหรือบางส่วน โดยปราศจากความยินยอมเป็นลายลักษณ์อักษรจาก บริษัท ซิมเมอร์ เมตัส สแตนดาร์ด จำกัด

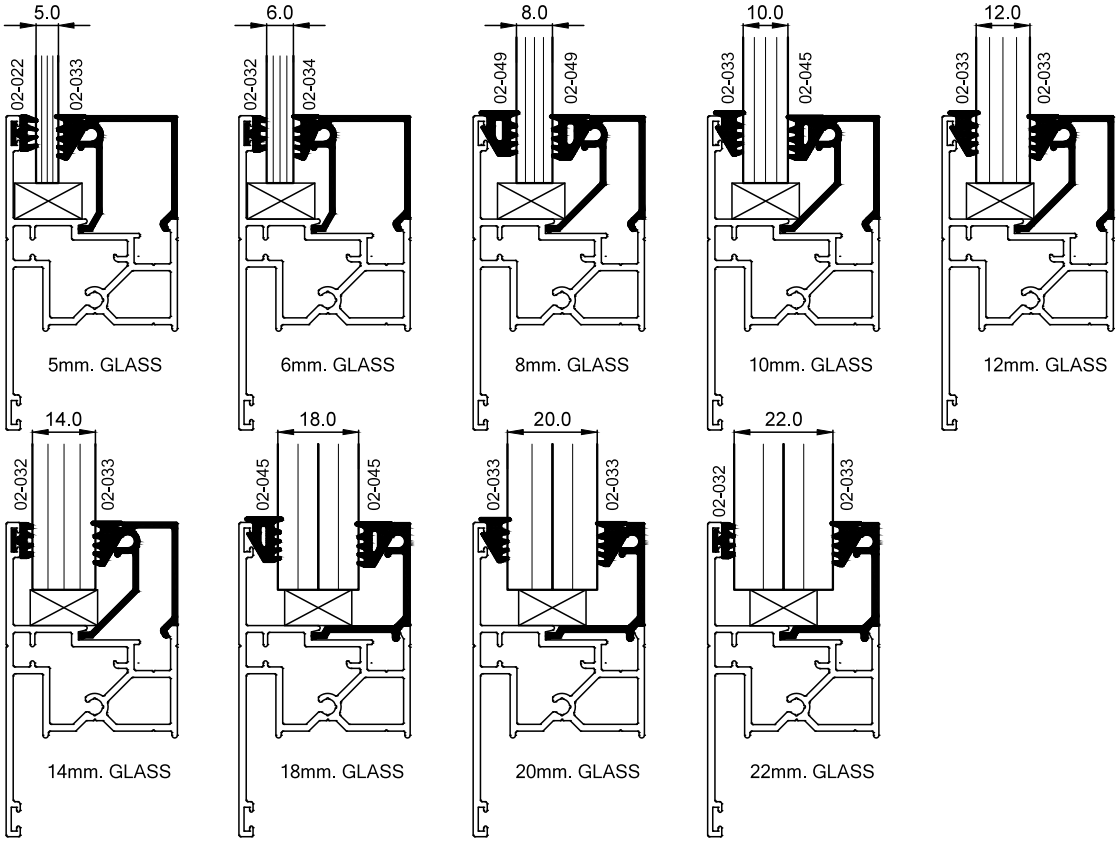

List Gazing Bead Die / คิ้วตบกระจก บานเปิด - บานกระทุ้ง		
Die Number	Image	Description
B26007-12		คิ้วตบกระจก 5 - 6 มิล
B26010-12		คิ้วตบกระจก 8 - 14 มิล
B26009-15		คิ้วตบกระจก 18 - 22 มิล

Parts List Gasket		
No.	Image	Description
1		5 mm. Insert Glazing / ยางรองกระจก 5 มิล
2		6 mm. Insert Glazing / ยางรองกระจก 6 มิล
3		5 mm. Roll in Wedge / ยางอัด 5 มิล
4		6 mm. Roll in Wedge / ยางอัด 6 มิล
5		14 mm. Roll in Wedge / ยางอัดเล็ก
6		8 mm. Roll in Wedge / ยางอัดใหญ่

สิทธิในทรัพย์สินทางปัญญา
การประดิษฐ์ การออกแบบผลิตภัณฑ์ และรูปแบบของผลิตภัณฑ์นี้เป็นทรัพย์สิน และสิทธิอันมีค่าของ บริษัท ซิมเมอร์ เมตัล สแตนดาร์ด จำกัด ห้ามมิให้ทำการเปิดเผยแก่บุคคลที่สามหรือทำการผลิต ทำซ้ำ ดัดแปลง ไม่ว่าทั้งหมดหรือบางส่วน โดยปราศจากความยินยอมเป็นลายลักษณ์อักษรจาก บริษัท ซิมเมอร์ เมตัส สแตนดาร์ด จำกัด

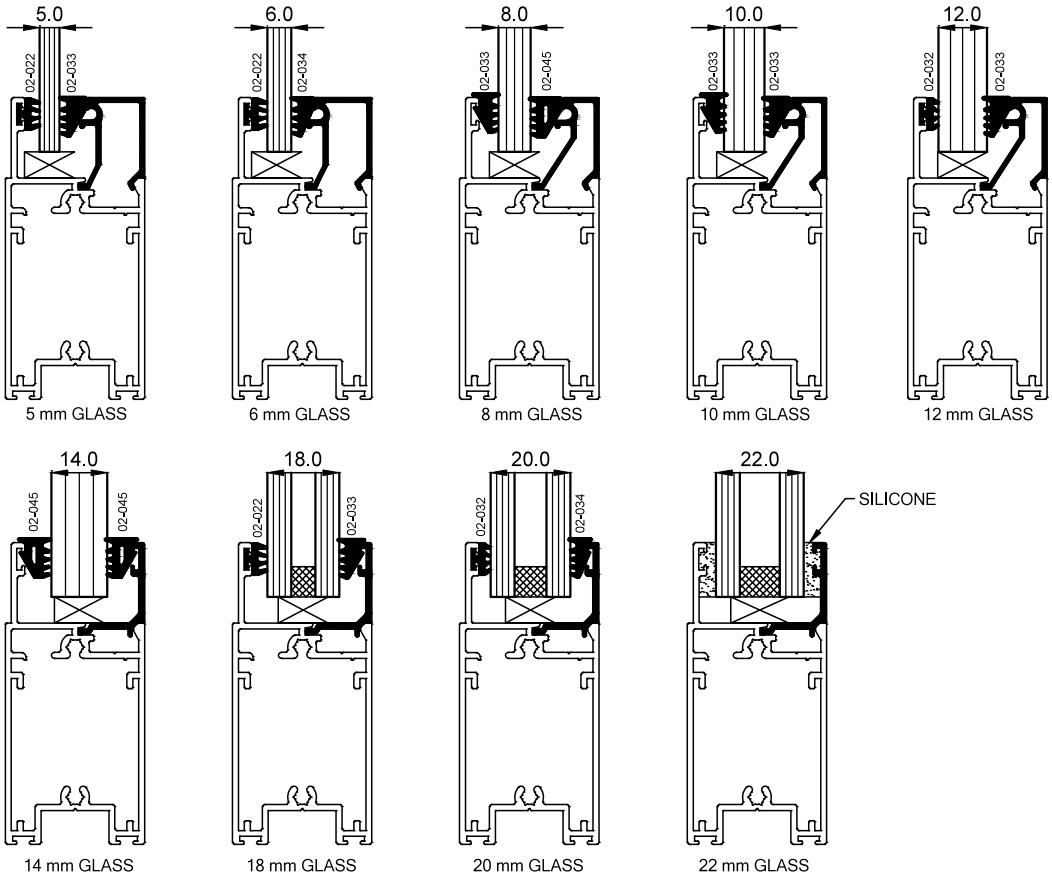

List Gazing Bead Die / คิ้วตบกระจก บานเปิด - บานกระทุ้ง		
Die Number	Image	Description
B24008-12		คิ้วตบกระจก 5 - 6 มิล
B24016-12		คิ้วตบกระจก 8 - 12 มิล
B24013-15		คิ้วตบกระจก 14 - 20 มิล

Parts List Gasket		
No.	Image	Description
1		5 mm. Insert Glazing / ยางรองกระจก 5 มิล
2		6 mm. Insert Glazing / ยางรองกระจก 6 มิล
3		5 mm. Roll in Wedge / ยางอัด 5 มิล
4		6 mm. Roll in Wedge / ยางอัด 6 มิล
5		14 mm. Roll in Wedge / ยางอัดเล็ก

สิทธิในทรัพย์สินทางปัญญา
การประดิษฐ์ การออกแบบผลิตภัณฑ์ และรูปแบบของผลิตภัณฑ์นี้เป็นทรัพย์สิน และสิทธิอันมีค่าของ บริษัท ซิมเมอร์ เมตัล สแตนดาร์ด จำกัด ห้ามมิให้ทำการเปิดเผยแก่บุคคลที่สามหรือทำการผลิต ทำซ้ำ ดัดแปลง ไม่ว่าทั้งหมดหรือบางส่วน โดยปราศจากความยินยอมเป็นลายลักษณ์อักษรจาก บริษัท ซิมเมอร์ เมตัส สแตนดาร์ด จำกัด

SECTION 10

ASSEMBLY

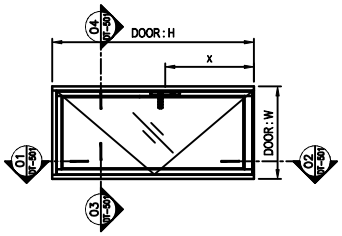
04
DT-501
DOOR : H
x
DOOR : W
01
DT-501
02
DT-501
03
DT-501

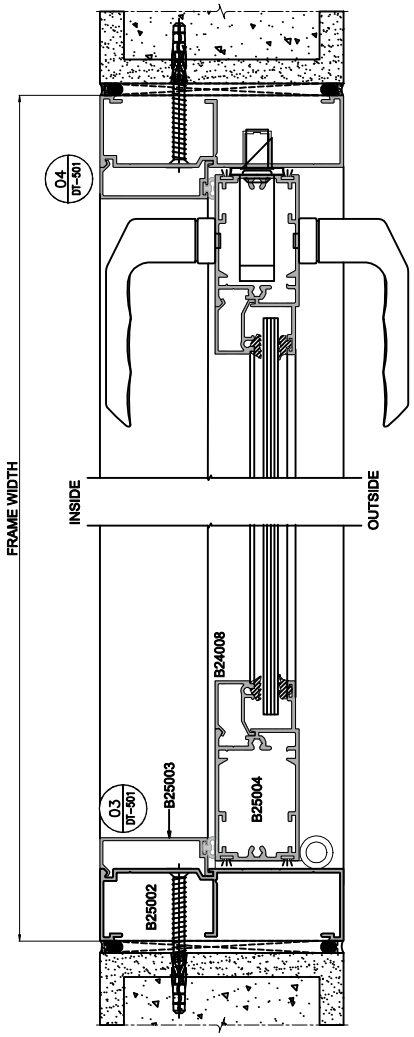
04
DT-501
FRAME WIDTH
INSIDE
OUTSIDE
B24008
03
DT-501
B25003
B25004
B25002

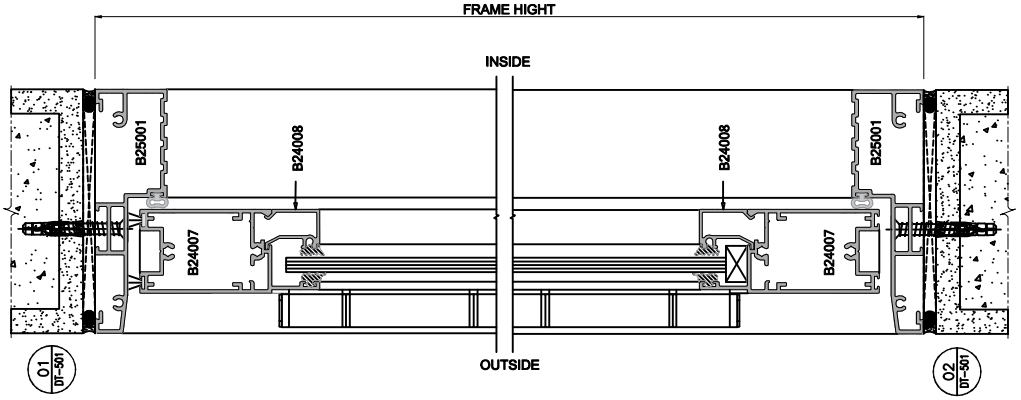
FRAME HIGHT
INSIDE
B25001
B24008
B24008
B25001
B24007
B24007
OUTSIDE
01
DT-501
02
DT-501

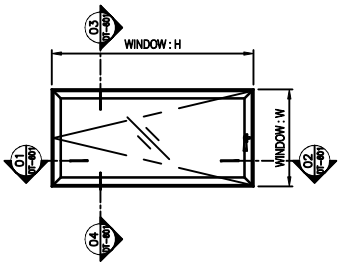
03
DT-601
WINDOW : H
01
DT-601
WINDOW : W
02
DT-601
04
DT-601

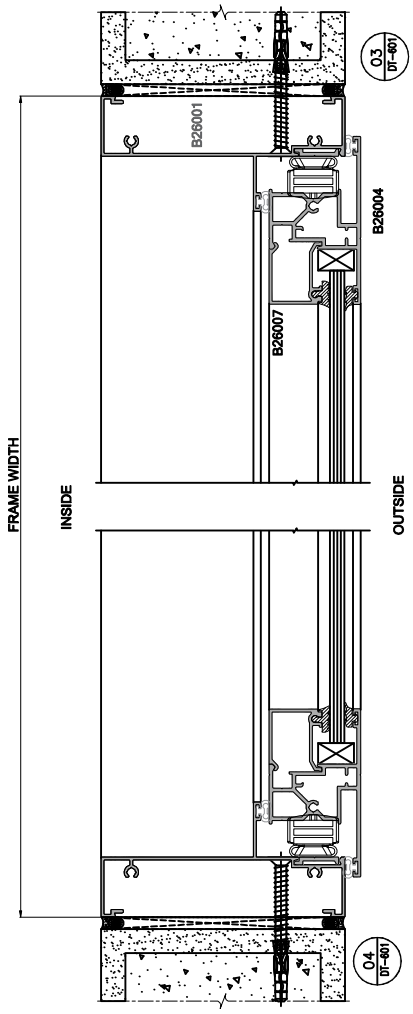
03
DT-601
B26001
B26004
B26007
FRAME WIDTH
INSIDE
OUTSIDE
04
DT-601

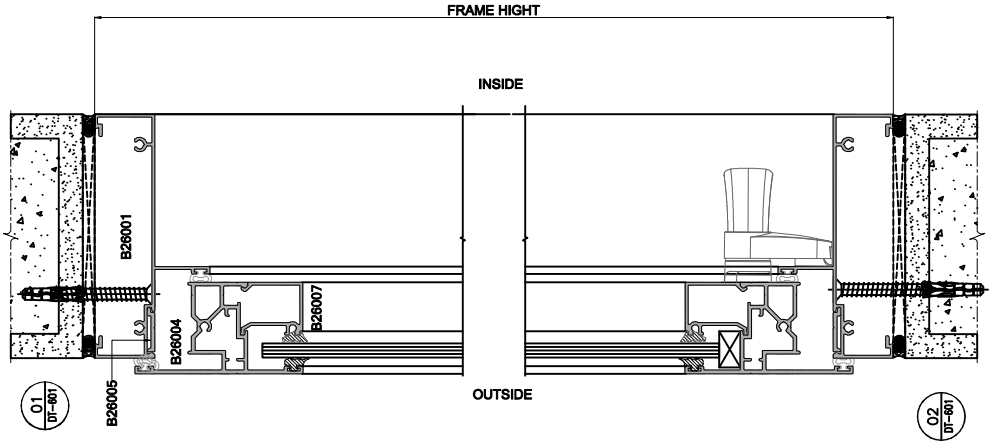
FRAME HIGHT
INSIDE
B26001
B26007
B26004
B26005
OUTSIDE
01
DT-601
02
DT-601

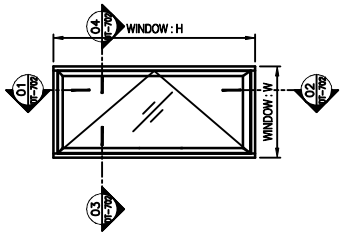
04
DT-702
WINDOW : H
01
DT-702
WINDOW : W
02
DT-702
03
DT-702

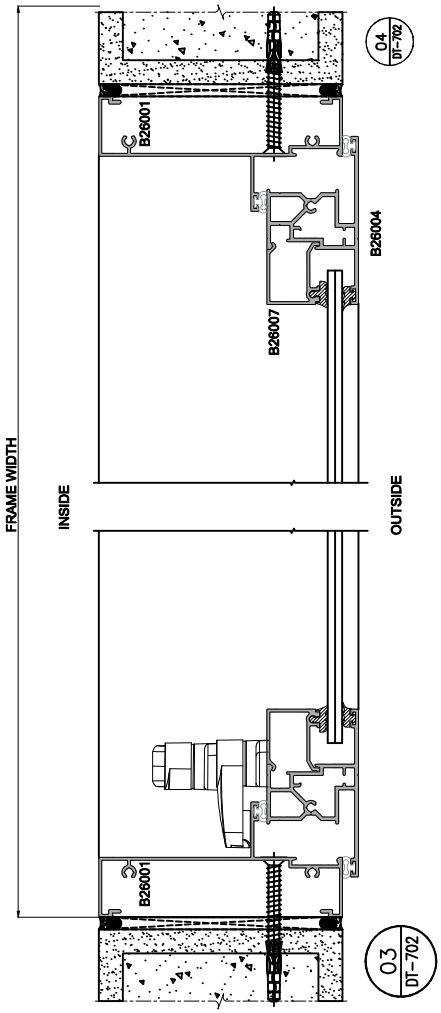
FRAME WIDTH
INSIDE
OUTSIDE
B26001
B26004
B26007
B26001
04
DT-702
03
DT-702

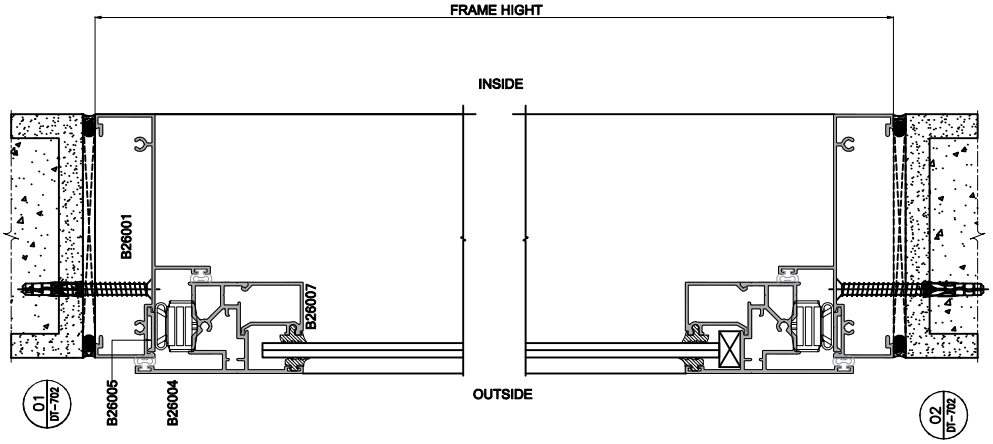
FRAME HIGHT
INSIDE
OUTSIDE
B26001
B26007
B26005
B26004
01
DT-702
02
DT-702

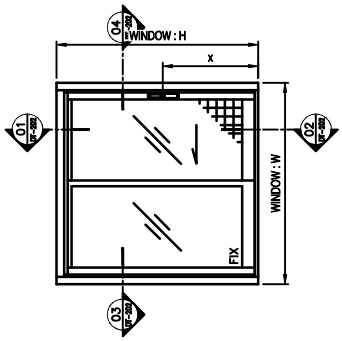
04
DT-202
WINDOW : H
x
01
DT-202
02
DT-202
WINDOW : W
FIX
03
DT-202

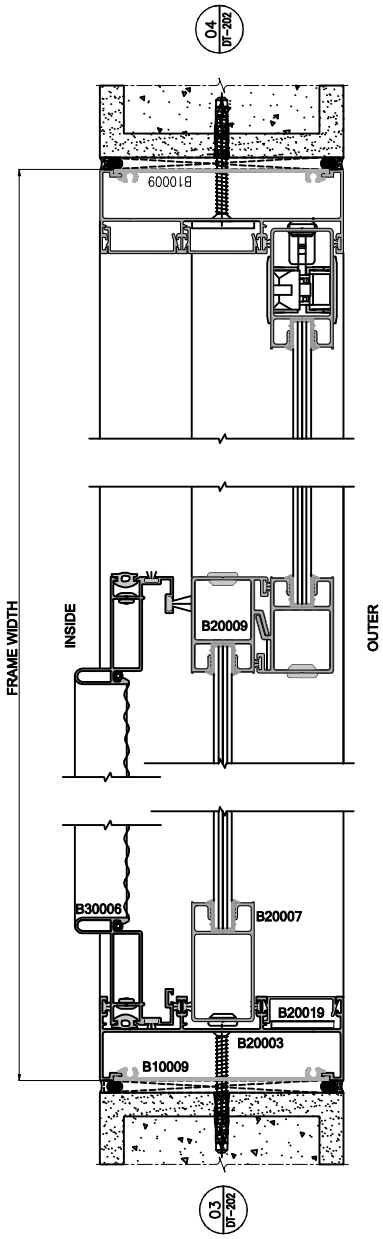
04
DT-202
B10009
FRAME WIDTH
INSIDE
B20009
OUTER
B30006
B20007
B20019
B20003
B10009
03
DT-202

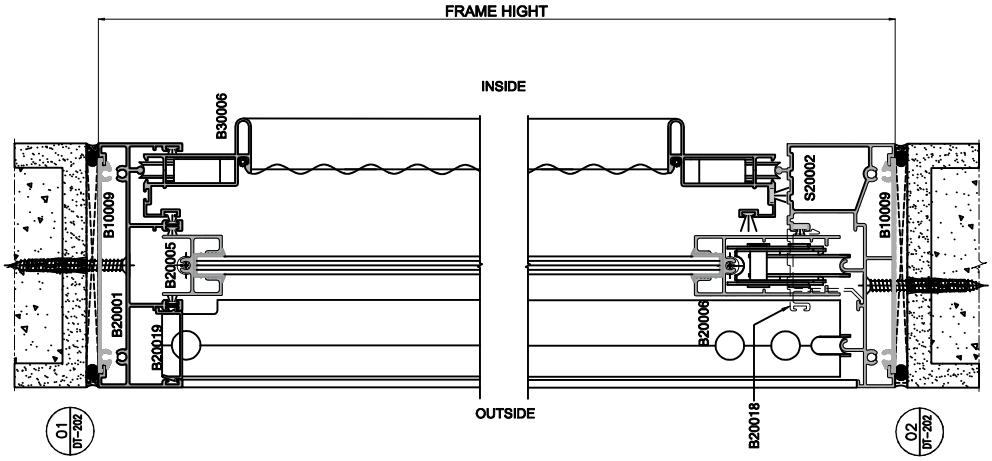
FRAME HIGHT
INSIDE
B30006
B10009
B20005
B20001
B20019
S20002
B10009
B20006
OUTSIDE
B20018
01
DT-202
02
DT-202

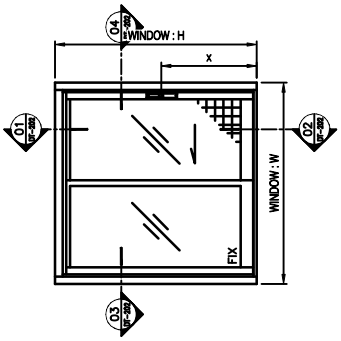
04
DT-202
WINDOW : H
x
01
DT-202
02
DT-202
WINDOW : W
FIX
03
DT-202

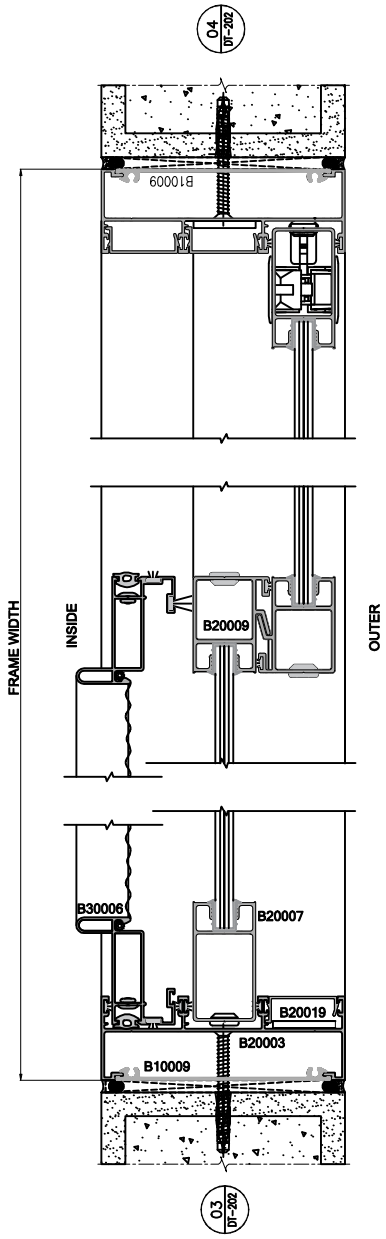
04
DT-202
B10009
FRAME WIDTH
INSIDE
B20009
OUTER
B30006
B20007
B20019
B20003
B10009
03
DT-202

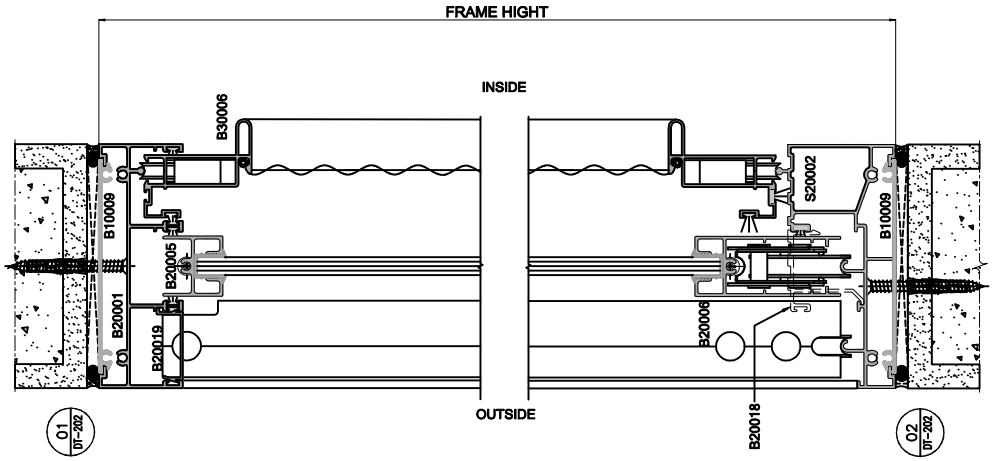
FRAME HIGHT
INSIDE
B30006
B10009
B20005
B20001
B20019
S20002
B10009
B20006
OUTSIDE
B20018
01
DT-202
02
DT-202

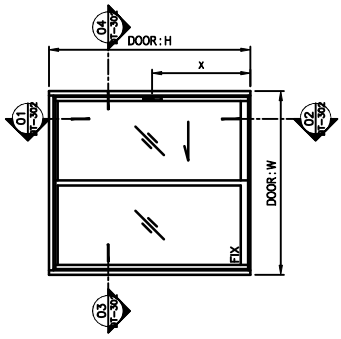
04
DT-302
DOOR : H
x
01
DT-302
02
DT-302
DOOR : W
FIX
03
DT-302

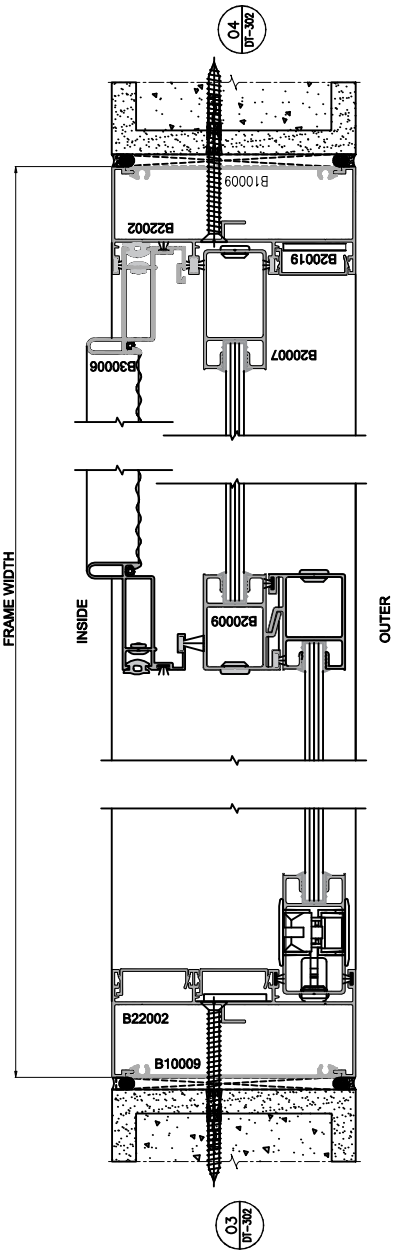
04
DT-302
B10009
B22002
B20019
B20007
B30006
FRAME WIDTH
INSIDE
B20009
OUTER
B22002
B10009
03
DT-302

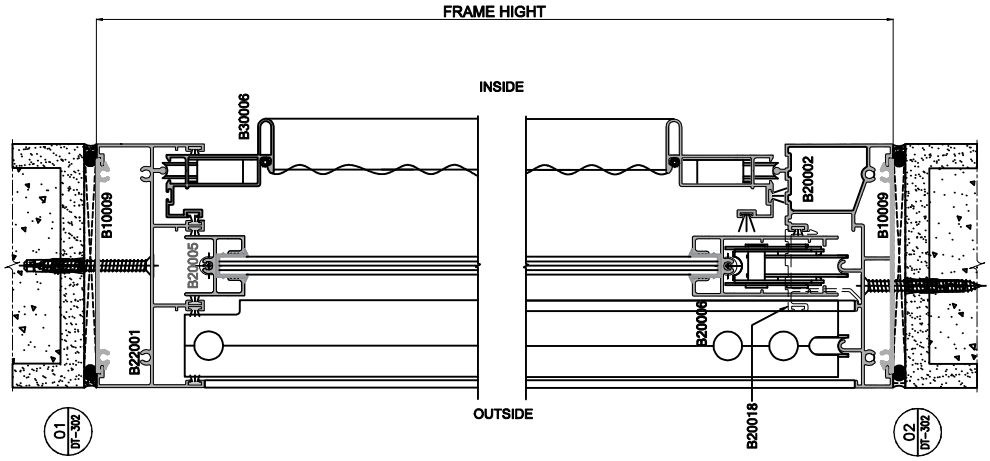
FRAME HIGHT
INSIDE
B30006
B10009
B20005
B22001
B20002
B10009
B20006
OUTSIDE
B20018
01
DT-302
02
DT-302

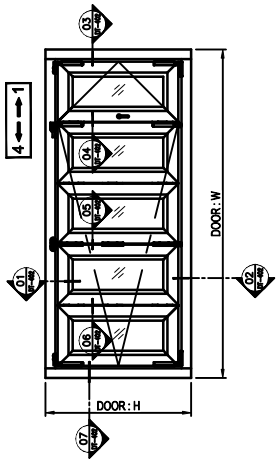
4
1
03
04
05
06
01
02
07
DOOR : W
DOOR : H

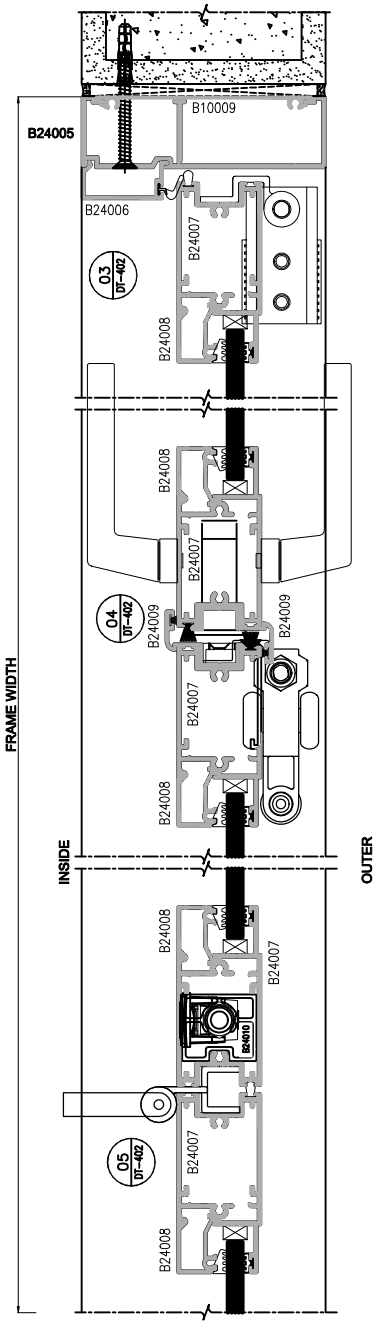
B24005
B10009
B24006
03
DT-402
B24007
B24008
04
DT-402
B24009
B24010
05
DT-402
FRAME WIDTH
INSIDE
OUTER

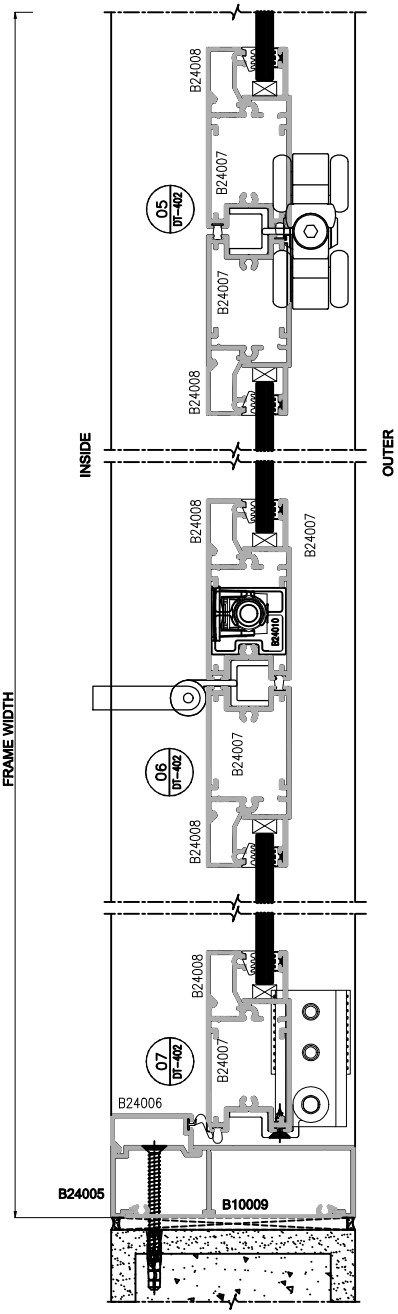
B24008
B24007
05
DT-402
B24010
06
DT-402
07
DT-402
B24006
B24005
B10009
FRAME WIDTH
INSIDE
OUTER

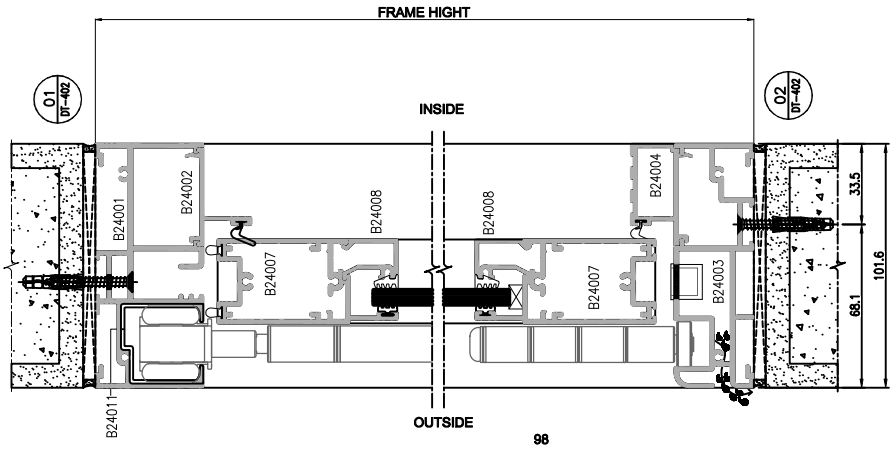
FRAME HIGHT
01
DT-402
02
DT-402
INSIDE
OUTSIDE
B24001
B24002
B24003
B24004
B24007
B24008
33.5
101.6
68.1

98

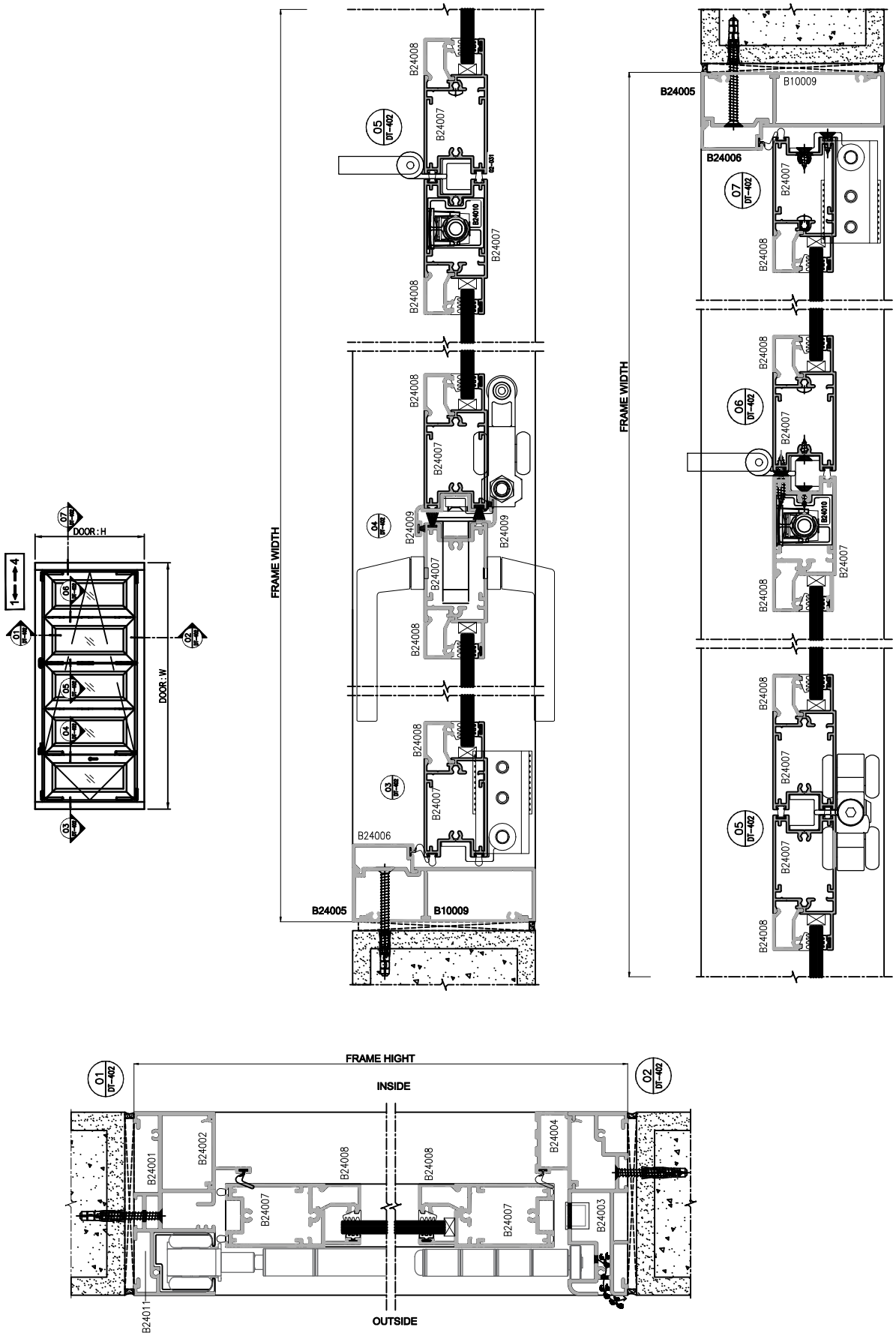
DOOR : H
DOOR : W
FRAME WIDTH
FRAME WIDTH
FRAME HIGHT
INSIDE
OUTSIDE
B24005
B10009
B24006
B24008
B24007
B24009
B24010
B24001
B24002
B24003
B24004
B24011

CERTIFICATES

มอก 284-2560 มอก 218-2520

CERTIFICATES

JOTUN

Certificate of Approval

Schimmer Metal Standard Co.,Ltd.

is certified as an Approved Applicator to coat

Jotun Super Durable

a product from Jotun

This company fulfills the requirements set by Jotun for pre-treatment and application of powder coatings. These include having the necessary equipment, process controls and technical knowledge to comply with Jotun standards.

September-December,2022

(Certificate valid as stated)

Authorised Signatory
Jotun Thailand Limited

JOTUN

Certificate of Approval

Schimmer Metal Standard Co.,Ltd.

is certified as an Approved Applicator to coat

Jotun Facade

a product from Jotun

The company fulfills the requirements set by Jotun for pre-treatment and application of powder coatings. These include having the necessary equipment, process controls and technical knowledge to comply with Jotun standards.

September-December,2022

(Certificate valid as stated)

Authorised Signatory
Jotun Thailand Limited

Interpon POWDER COATINGS

AkzoNobel

This is to certify that:

Schimmer Metal Standard Company Limited

1/4 Moo 7 Tambon Banthew, Ampur Sena, Ayutthaya 13110 Thailand.

PLATINUM

Interpon D Approved Applicator

Of

Interpon D1036
Interpon D2525
Interpon D3020

On

Aluminium Substrate
(Chrome Chromate, 6060 and 6063 Aluminium)

For the period from 16th Jun 2022 to 16th Jun 2024
Thereafter a new certificate of approval willbe required.

This certificate is issued in recognition that the pre-treatment, application and quality management systems and procedures as assessed by AkzoNobel Thailand comply with the requirements of the Interpon D Approved Applicators Manual and the requirements of AAMA2605.

Signature: Siriporn Sripattanaporn
(Country Sales Manager)

Approval Certificate Number: THAI 3002-22

Akzo Nobel Paints (Thailand) Limited (Coatings Samut Sakhon) 1/58 Moo 2, Rama II Rd., Tambon Tha Sai, Amphur Muang Samut Sakhon, Samut Sakhon Province, 74000, Thailand.

Approved Applicator

The Federation of Thai Industries

ใบรับรอง MiT

เลขที่ MIT6509000255

Made in Thailand

โดยหน่วยตรวจสอบ
สภาอุตสาหกรรมแห่งประเทศไทย ขอรับรองว่า

ผลิตภัณฑ์ อะลูมิเนียมโปรไฟล์ ความยาวไม่เกิน 6.4 เมตร

ผลิตโดย บริษัท ชิมเมอร์ เมตัล สแตนดาร์ด จำกัด

เลขทะเบียนนิติบุคคล 0105535129967

เป็นผลิตภัณฑ์ที่ผลิตในประเทศไทย จริงทุกประการ

(นางสาวเพชรรัตน์ เอกเสงกุล)
รองประธาน
สภาอุตสาหกรรมแห่งประเทศไทย

FTI

ใบรับรองนี้เป็นการรับรองลักษณะของสภาอุตสาหกรรมแห่งประเทศไทย (ส.อ.ท.)
ห้ามเผยแพร่ดัดแปลง การใช้ชื่อหรือนิติบัตรสาธารณะเพื่อสนับสนุนสินค้า ส.อ.ท. ทำไม่ได้

ออกให้ ณ วันที่ 09 09 2565
มีผลถึง ณ วันที่ 08 09 2566

www.mit.fti.or.th

PPG CAP
CERTIFIED APPLICATOR™ PROGRAM

PPG

SCHIMMER METAL STANDARD CO., LTD.
1/4 MU 7, TAMBOL-BANTHEW, AMPHUR-SENA,
AYUDHAYA, 13110

FOR OUTSTANDING QUALITY PERFORMANCE
AS A CERTIFIED APPROVED APPLICATOR OF

coraflon duranar

CORAFLON® Powder Coatings AAMA 2605

Le Dong Lam
Business Manager, Industrial Coatings Vietnam
And Coil & Extrusion Coatings SEA

CERTIFIED PPG CAP Applicator

Date: 12 November 2021
(Validity: 12 months from date of issue)
Certificate Number: PPG TH-AAC-21001

Vengatesan Pachamuthu
Technical Service Director IC SEA
And Application Process Manager IC SEA

มอก 284-2560

มอก 218-2520

ผู้ผลิตอะลูมิเนียมเส้นหน้าตัดทุกชนิด
สำหรับงานสถาปัตยกรรมและงานอุตสาหกรรมทุกประเภท

พ่นสีฝุ่น (POWDER COATING)

Interpon D
Architectural Range

Interpon D Asia Pacific Project Offer

Standard Durability
1 Year Florida
Interpon
D1036

BS6496, Qualicoat Class1
GSB, AS3715, GB5237
AAM2603-02

1 Year Florida Specification
15 Year Guarantee

Ultra Durability
5 Year Florida Performance

Interpon
D2525
Qualicoat 2

AAM2604

5 Year Florida Specification
25 Year Guarantee

Hyper Durability
10 Year Florida

Interpon
D3020
Qualicoat
Fluoromax

AAM2605-02

10 Year Florida Specification
30 Year Guarantee

ประเภทสี	Series	TGIC or TGIC-free	การประกันคุณภาพ	Qualicoat Class	มาตรฐาน
Jotun Facade	1203, 1206, 1207, 1208	TGIC	10 ปีสำหรับภายนอก / ภายใน	-	AAMA 2603
Jotun Facade	1301 (Shr), 1303, 1307, 1308, 1403, 1406, 1497, 1408 2481 (Shr), 2403, 2486, 248, 2488, 2286, 2287, 2288	TGIC TGIC TGIC-free TGIC-free	15 ปีสำหรับภายนอก / ภายใน	1 1 1 1	AAMA 2603
Jotun Super Durable	2003, 2008 2901 (Shr), 2902, 2903, 2905, 2908	TGIC TGIC-free	25 ปีสำหรับภายนอก / ภายใน	2 2	AAMA 2604
Jotun Durasol		TGIC-free	30 ปีสำหรับภายนอก / ภายใน	3	AAMA 2605

พ่นสีฟลูโรคาร์บอน (PVF2)

ผู้ผลิตสี	ชื่อสี	ประเภทสี	มาตรฐาน
Valspar (Sherwin Williams)	Fluopon	2 coat, non-exotic	AAMA2605
	Fluropon Classic	3 coat, requires clear coat, metallics	
	Fluropon Classic II	2 coat, micas	
	Fluropon Premiere	2 coat, non-exotic / 2 coat, mica	
	Fluropon Effects Kameleon	3 coat, special effects, color shifting effects.	
	Fluropon Effects Nova	3 coat, special effects, eye catching sparkle effects.	
Becker	BeckryFlour	2 coat, non-exotic mica / 3 coat, metallics	AAMA2605
PPG	Duranar / Duranar Sunstorm	2 coat, non-exotic / 2 coat, mica	AAMA2605
	Duranar XL	3 coat, requires a clear coat, exotics and metallics	
	Duracron	Baked Enamel	AAMA2603
Nippon Paint	Duflonar 2 / Duflonar 3	2 coat, non-exotic / 3 coat, exotics and metallics	AAMA2605
DNT	Dyufnar	2 coat, non-exotic / 3 coat, metallics	AAMA2605
DNT	Fluropon / Fluropon Classic ll	2 coat, non-exotic / 2 coat, mica	AAMA2605
	Fluropon Classic	3 coat, metallics requires clear coat	
	Fluropon Premiere	3 coat, exotic requires clear coat	

หมายเหตุ: ข้อมูลเกี่ยวกับสีทั้งหมดเป็นข้อมูลเบื้องต้นเท่านั้น หากท่านต้องการข้อมูลที่ครบถ้วน กรุณาติดต่อกับเจ้าหน้าที่ของบริษัทผู้ผลิตสีโดยตรง

ชุบอโนไดซ์ (ANODIZING)
ประเภทของสีชุบ

ประเภท	DESCRIPTION	ชื่อเรียก
NA	Natural Anodize	ชุบขาว
512	Light Bronze	ชุบชา
514	Medium Bronze	ชุบชากลาง
517	Dark Bronze	ชุบชาเข้ม
519	Black	ชุบดำ

ตารางเกรดความหนาฟิล์ม (BS1615-1987 STANDARD)

เกรด	ความหนาฟิล์มเฉลี่ย	ความหนาฟิล์มขั้นต่ำ	ความเหมาะสมในการใช้งาน	การทำความสะอาด
AA10	10 ไมครอน	8 ไมครอน	เหมาะสำหรับงานภายในหรือภายนอก ซึ่งอยู่ในเขตอากาศที่ค่อนข้างดี	ทุก 12 เดือน
AA15	15 ไมครอน	12 ไมครอน	เหมาะสำหรับงานภายนอกทั่วไป	ทุก 12 เดือน
AA20	20 ไมครอน	18 ไมครอน	เหมาะสำหรับงานภายนอก ในเขตอุตสาหกรรม และบริเวณชายทะเล	ทุก 9 เดือน
AA25	25 ไมครอน	20 ไมครอน	เหมาะสำหรับงานภายนอก ในเขตอุตสาหกรรม และบริเวณชายทะเลที่มีสภาวะกัดกร่อนสูง	ทุก 6 เดือน

CORPORATE OFFICE

1070/4-6 phaholyothin Road, Jomphol, Chatuchak,
Bangkok 10900 Thailand

Tel: +66(0)2-617-6006
Fax: +66(0)2-272-1546
info@schimmermetal.co.th
Office Hour: 08:00-17:00

MANUFACTURING PLANTS

1/4 Moo 7 T. Bantheaw, A.Sena, Ayutthaya 13110 Thailand

Tel: +66(0)35-375-994 to 9
Fax: +66(0)35-375-991 to 2
info@schimmermetal.co.th
Office Hour: 08:00-17:00

www.schimmermetal.co.th

: Schimmerthailand